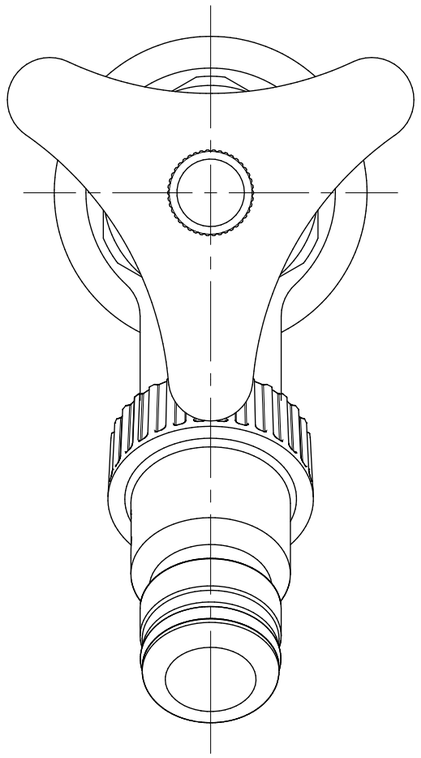

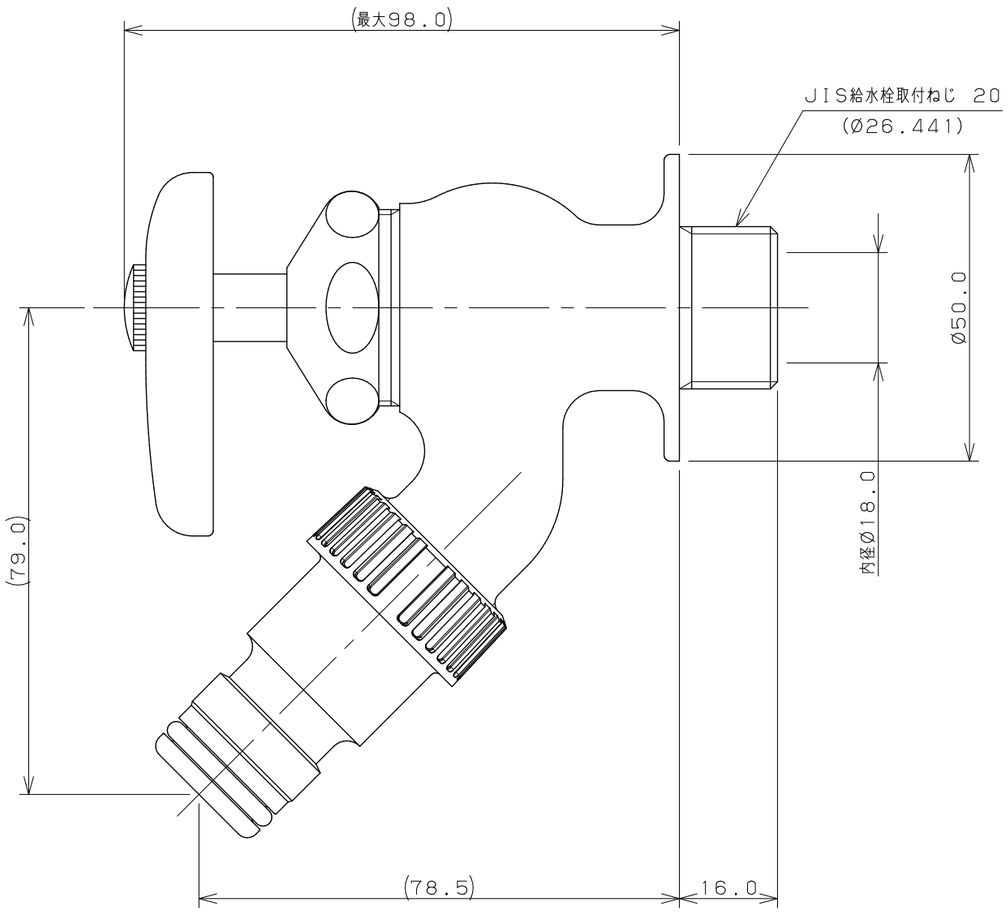

注：（ ）内寸法は参考寸法である。

	単位mm	尺度	1/1	製図	検図	承認	品番	703-202-20
KAKUDAI				和田	寒川	祝	品名	散水栓
				2021年01月18日 作成				

A3