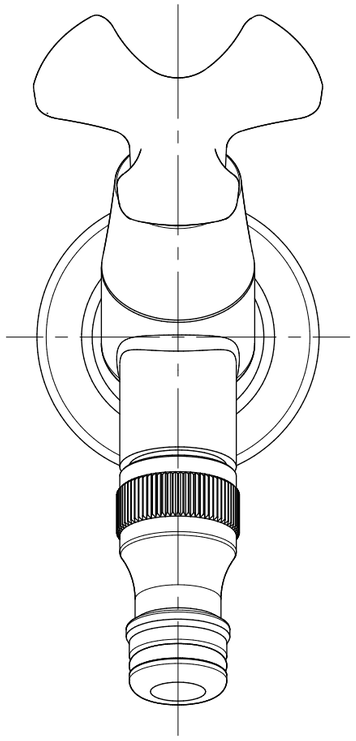

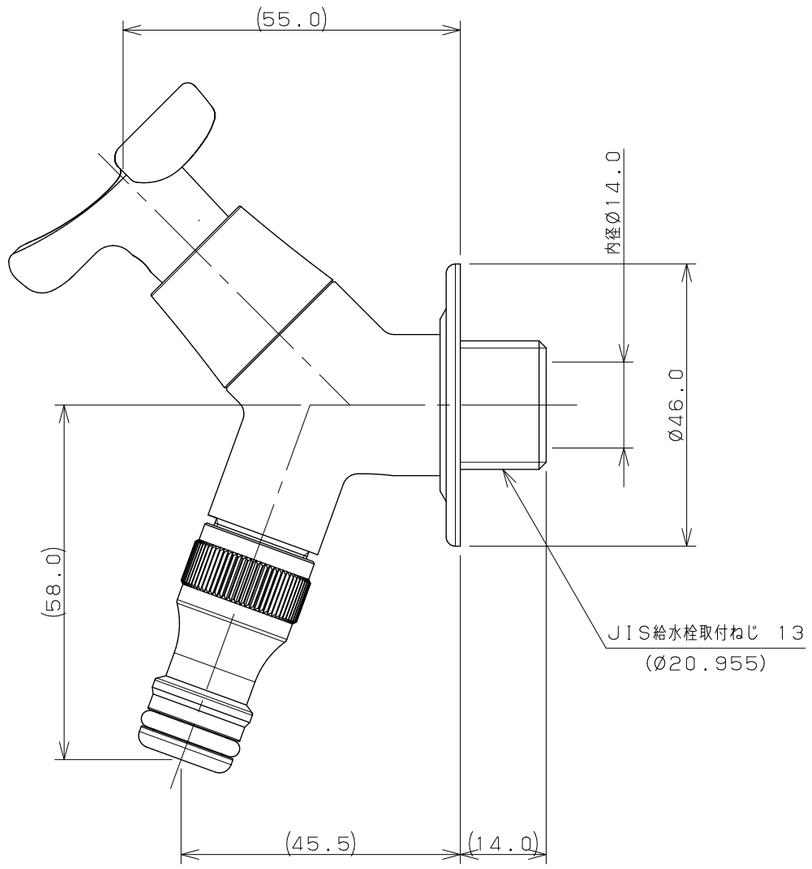


注：（ ）内寸法は参考寸法である。

| | | | | | | | |
|---|---|---|---|---|---|---|---|
| | 単位mm | 尺度 | 1/1 | 製図 | 検図 | 承認 | 品番 | 701-235-13 |
| KAKUDAI | | | | 和田 | 寒川 | 祝 | 品名 | ガーデン用水栓（アンティーク） |
| | | | | 2021年07月09日 作成 | | | | |

A3