KAKUDAI

吐水口(パイプ)の取付方法

補足説明書

施工前に必ずお読みください。

お読みになったあとは、
いつでも見られるところに必ず保管してください。

このたびはお買い求めいただき、まことにありがとうございました。

吐水口(パイプ)を取付ける前に、水栓本体の取付けおよび給水(・給湯)ホースの接続を完了させてください。

取付方法

＊吐水口(パイプ)・ナットおよび水栓本体の形状は品番により異なりますが、吐水口(パイプ)の取付方法は共通です。

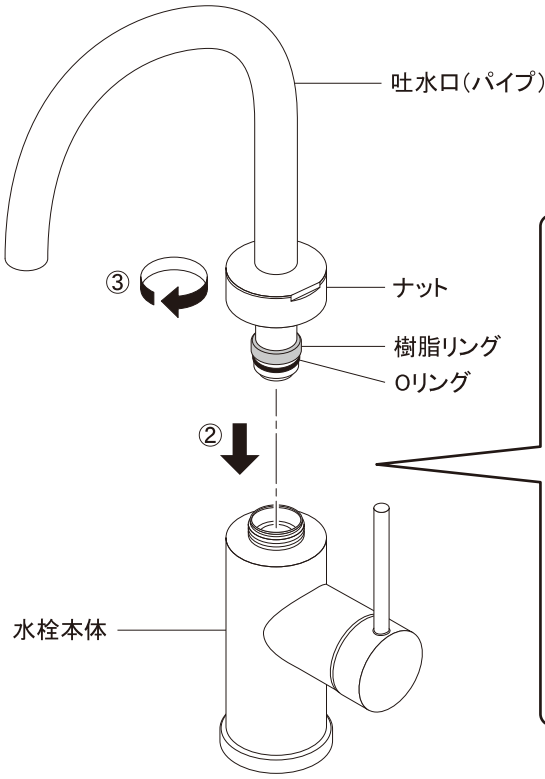

注意

Oリングが正しく挿入されていない場合、漏水する恐れがあります。下記を参考にOリングをしっかりと挿入してください。

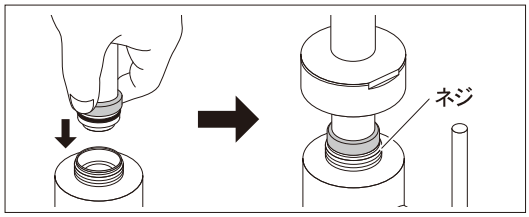

①Oリングが逃げないように樹脂リング(図の　部)を手で押さえながら、樹脂リングがネジに当たるまでゆっくりと差込んでください。
②Oリングがはみ出さず、樹脂リングが全周しっかりとネジに接していることをご確認ください。
＊Oリングがはみ出している場合は再度差込み直してください。

①吐水口(パイプ)のナット部の白キャップを取外します。
②吐水口(パイプ)を水栓本体に差込みます。
③ナットを締付けて、吐水口(パイプ)を固定します。

必ず実行

吐水口(パイプ)を本体に挿入する際は、Oリングに傷がつかないように、ゆっくりと垂直に差込んでください。

取付後の点検

施工完了後通水し、吐水口(パイプ)と水栓本体の間から水もれがないかご確認ください。
水もれがある場合は再度取付け直してください。

●水と住まいの接点
株式会社カクダイ

本 社　〒550-0012　大阪市西区立売堀1-4-4　☎(06)6538-1124

0621GF

M-Z0015

無断転載・複写を禁ず