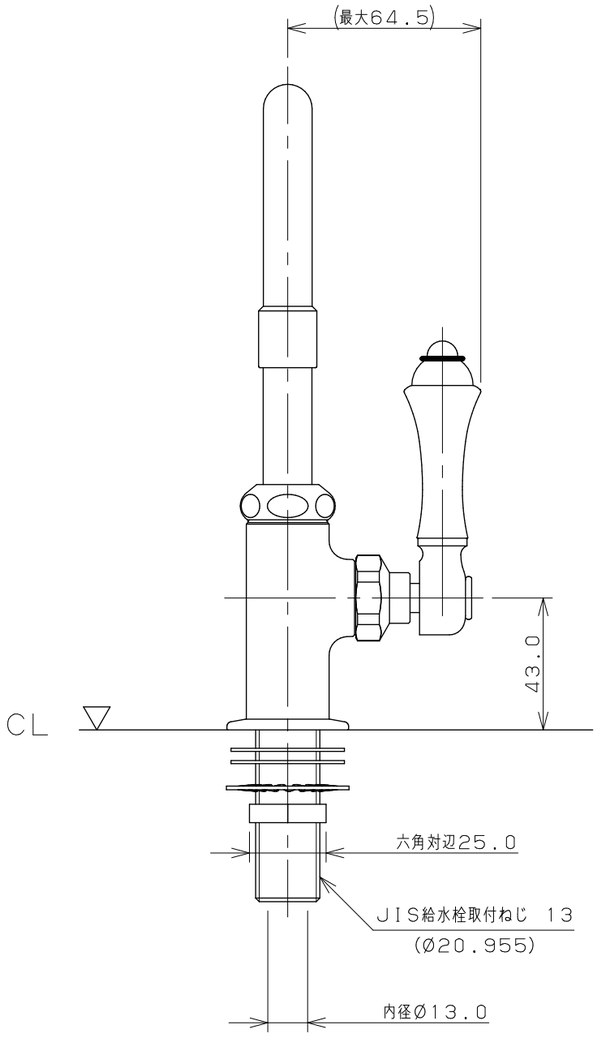


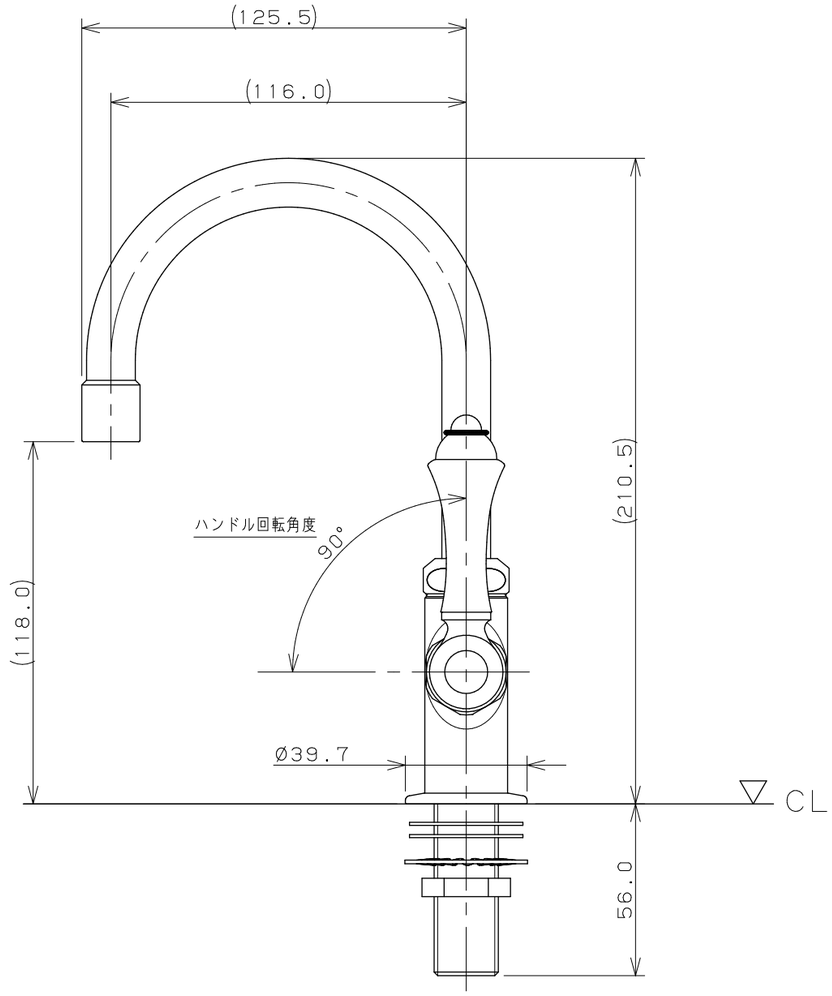


※1 ( ) 内寸法は参考寸法である。
※2 止水栓を必ず設置すること。

| | | | | | | | |
|---|---|---|---|---|---|---|---|
| | 単位mm | 尺度 | 1/3 | 製図 | 検図 | 承認 | 品番 700-783 |
| KAKUDAI | | | | 和田 | 寒川 | 祝 | 品名 ガーデン用立形水栓 |
| | | | | 2020年04月17日 作成 | | | |

A3