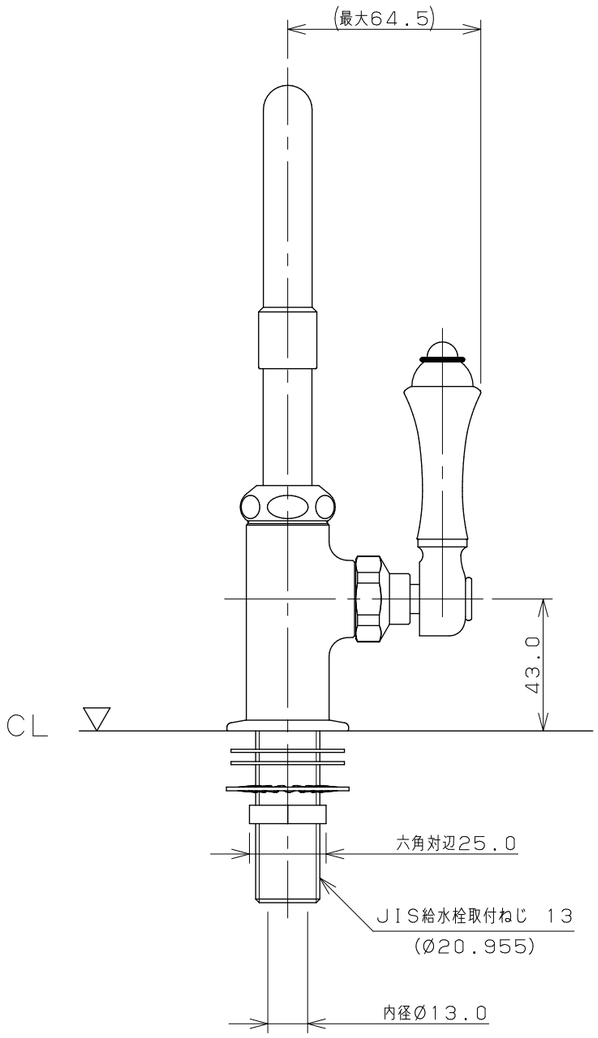

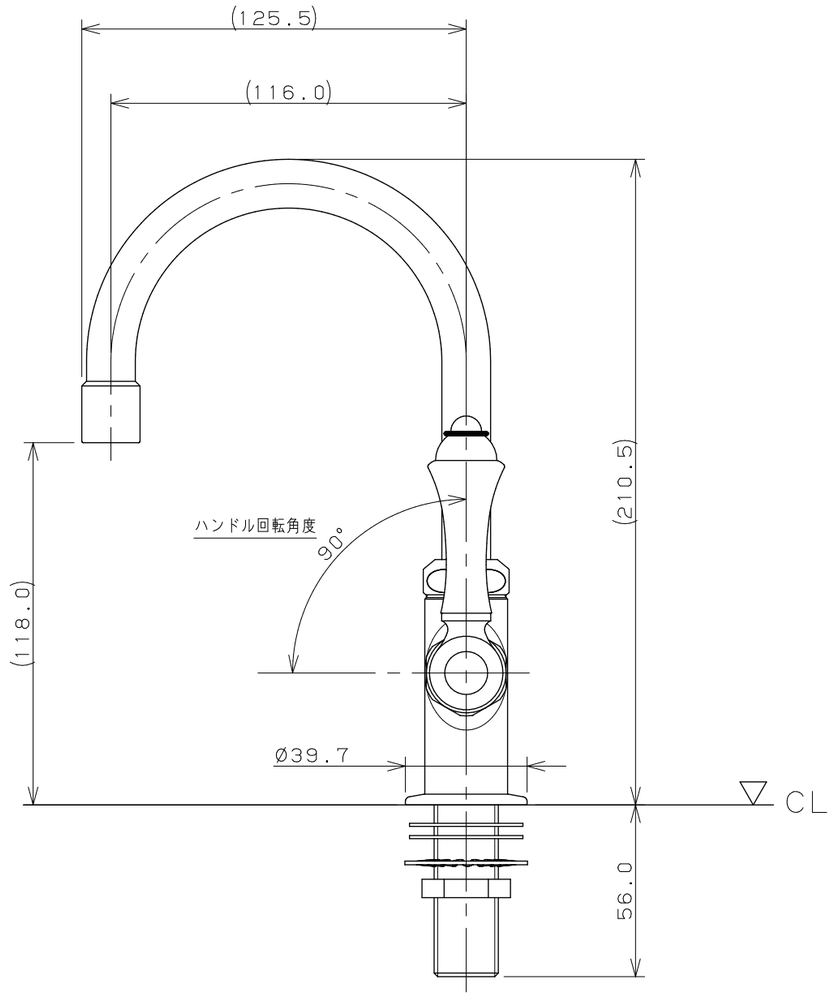

※1 ( ) 内寸法は参考寸法である。
※2 止水栓を必ず設置すること。

	単位mm	尺度	1/2	製図	検図	承認	品番 700-783-CU
KAKUDAI				和田	寒川	祝	品名 ガーデン用立形水栓
				2020年04月17日 作成			

A3