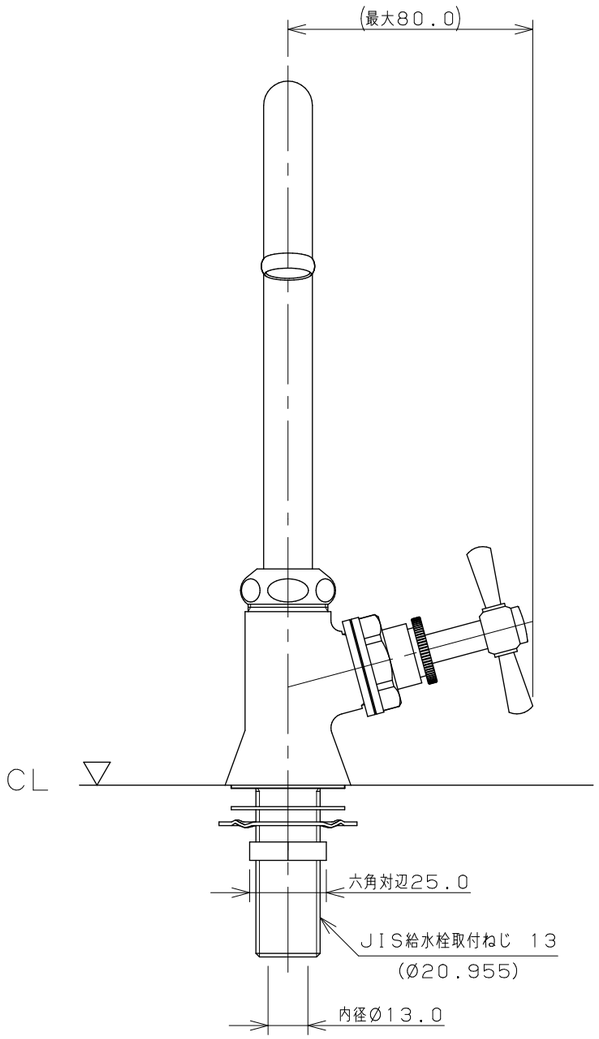

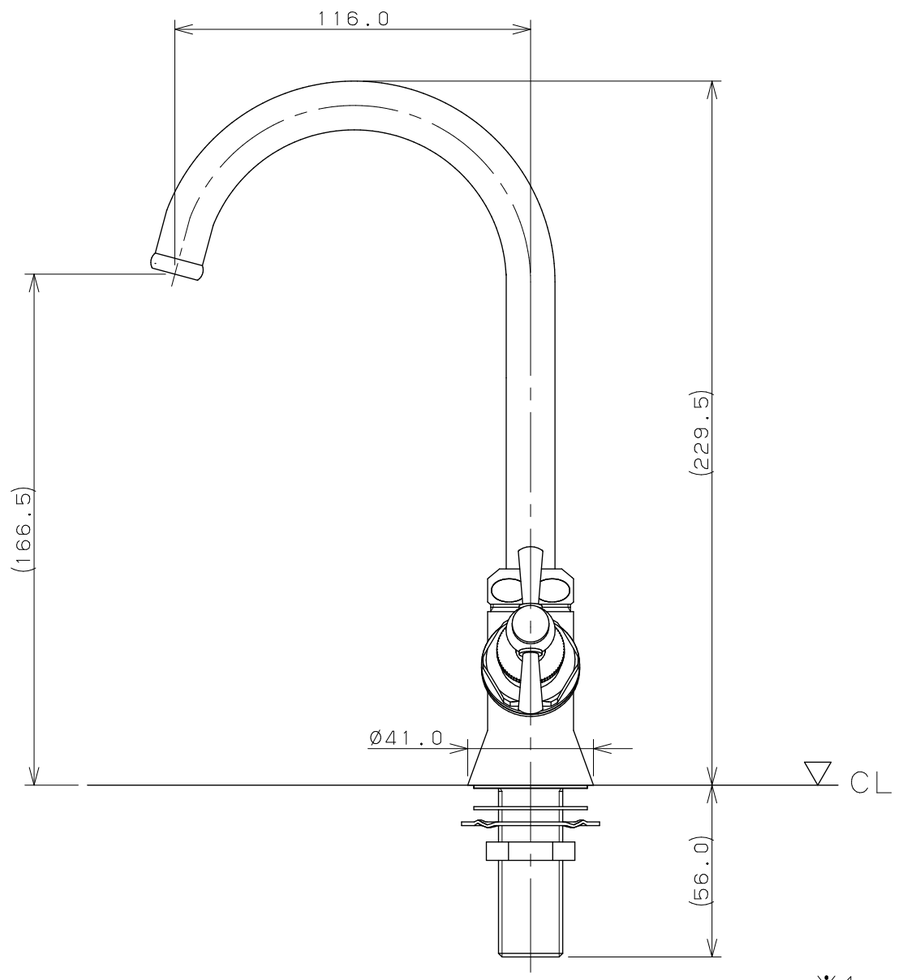

※1 ( ) 内寸法は参考寸法である。
※2 止水栓を必ず設置すること。

	単位mm	尺度	1/2	製図	検図	承認	品番 700-781-CU
KAKUDAI				和田	寒川	祝	品名 立形自在水栓
				2021年06月24日 作成			

A3