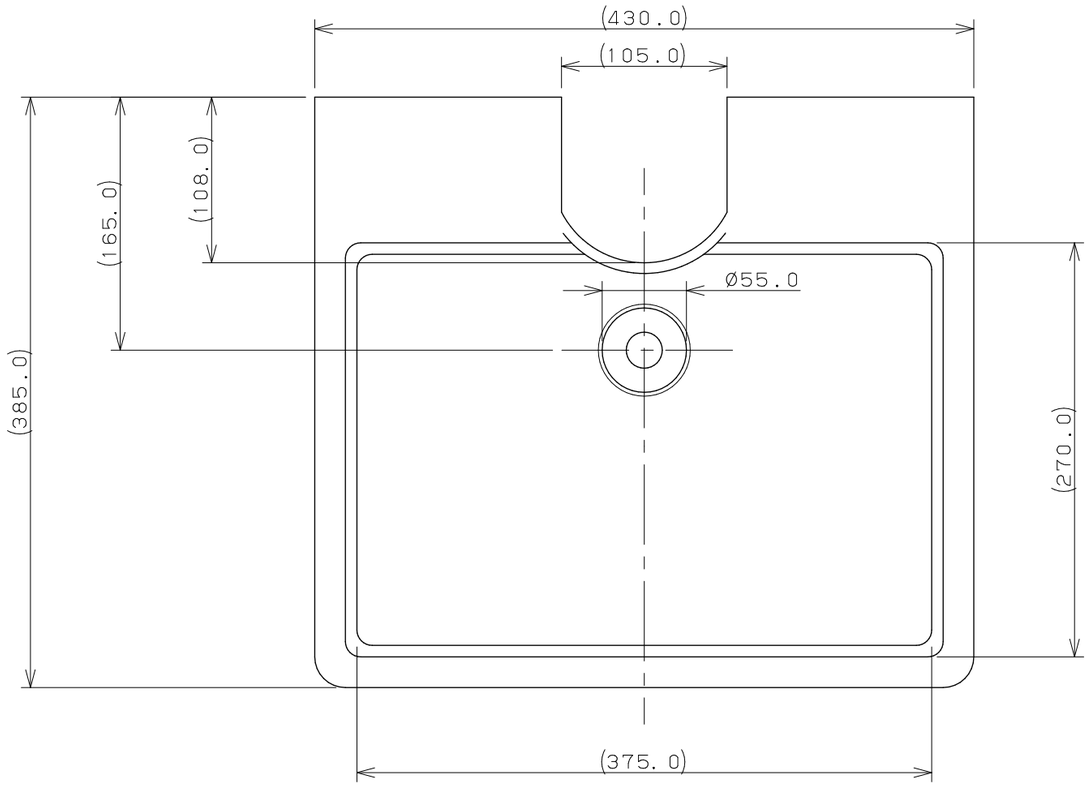

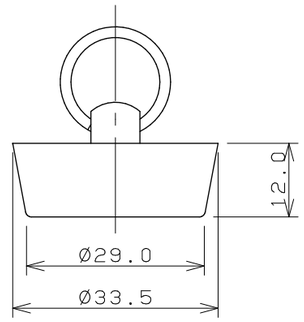

ゴム栓（1／1）

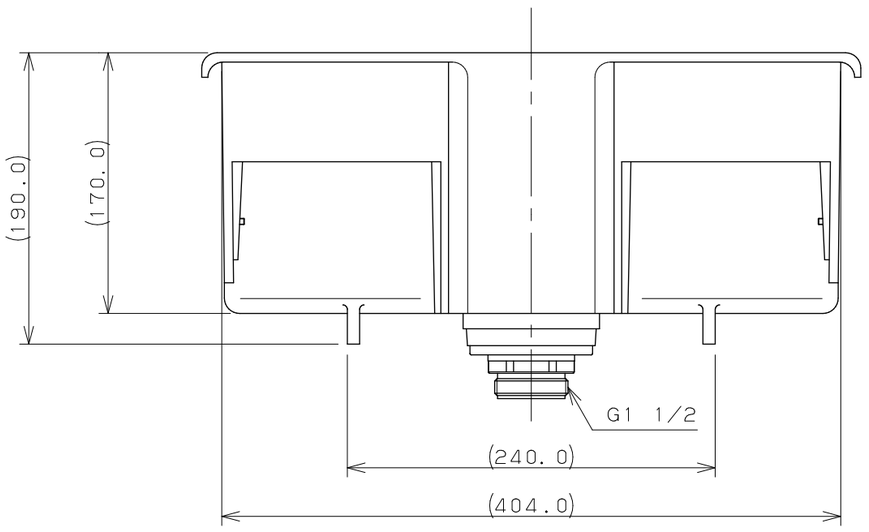

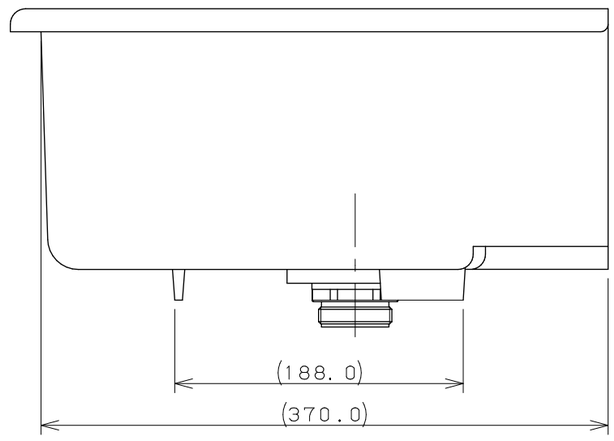

注：（ ）内寸法は参考寸法である。

	単位mm	尺度	1／4	製図	検図	承認	品番 624−901
KAKUDAI				勝田	古川	柳田	品名 水栓柱パン（円柱用）
				2007年03月09日 作成			

A3