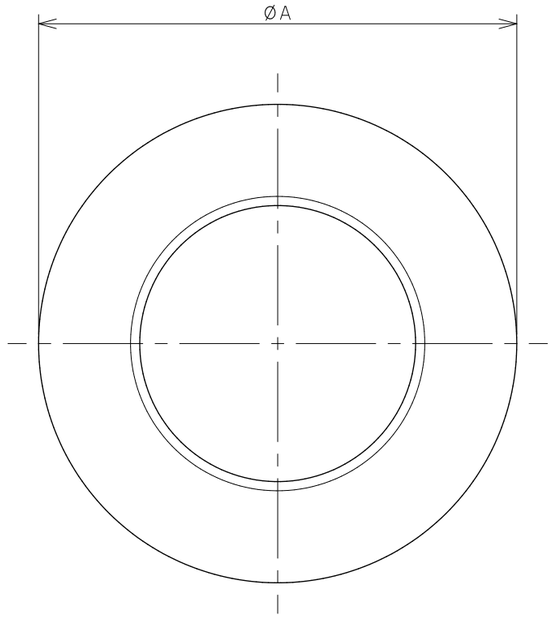

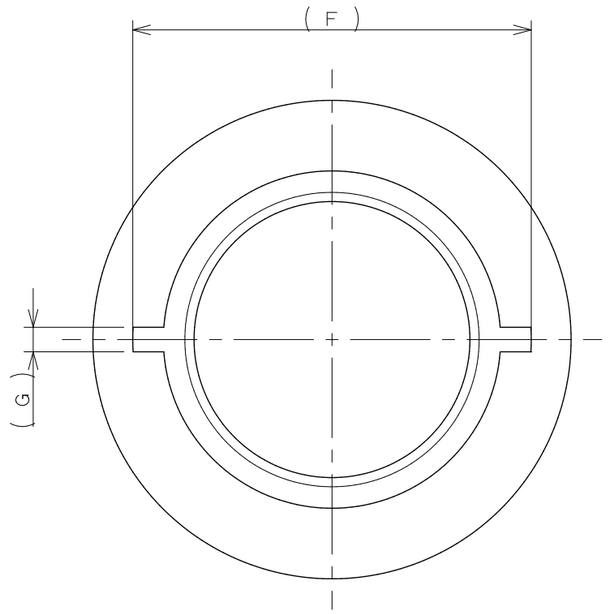

a－a’断面図

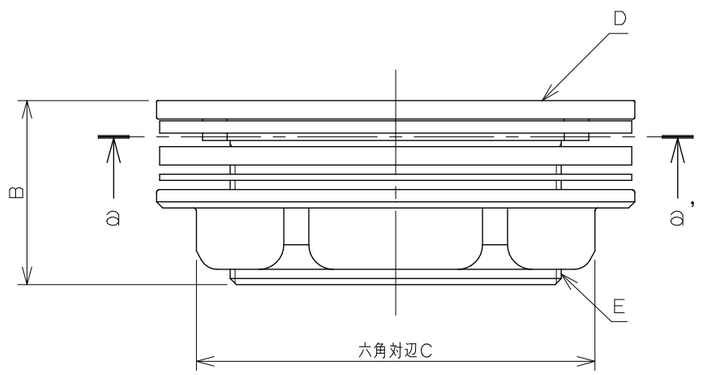

品番	A	B	C	D	E	F	G
617-105-13	45.0	23.0	30.0	G1/2	W27山16	35.0	4.0
617-105-20	52.0	28.0	34.5	G3/4	W32山16	42.0	5.0
617-105-25	56.0	28.0	42.0	G1	W38山16	48.0	4.0
617-105-30	72.0	28.0	52.0	G11/4	W47山16	57.0	6.0
617-105-40	78.0	30.0	58.5	G11/2	W54山16	64.0	6.0
617-105-50	87.0	30.0	70.0	G2	W65山16	75.0	6.0
617-105-65	105.0	29.0	88.0	G21/2	W81山16	93.0	8.0
617-105-75	123.0	30.0	101.0	G3	W95山16	111.0	9.0
617-105-100	152.0	30.0	128.0	G4	W120山16	140.0	9.0

注：（　）内寸法は参考寸法である。

	単位mm	尺度	1/1	製図	検図	承認	品番	図中表に記載
KAKUDAI				岩藤	前川	杉澤	品名	タンク取付金具
				2015年01月09日 作成				

A3