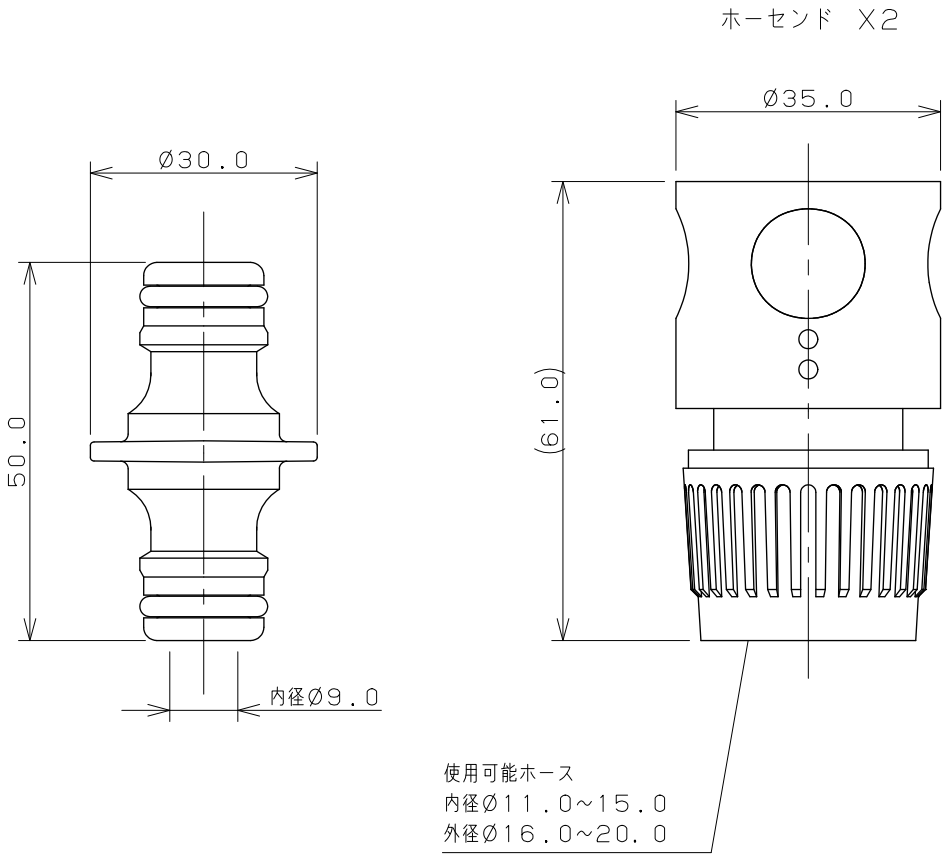

注1：（　）内寸法は参考寸法である。
注2：使用可能ホースは、ホースの肉厚を2.5mmとした上での範囲である。

	単位mm	尺度	1/1	製図	検図	承認	品番	568-213
KAKUDAI				安田	勝田	東	品名	ニップルセット
				2011年07月20日 作成				

A4