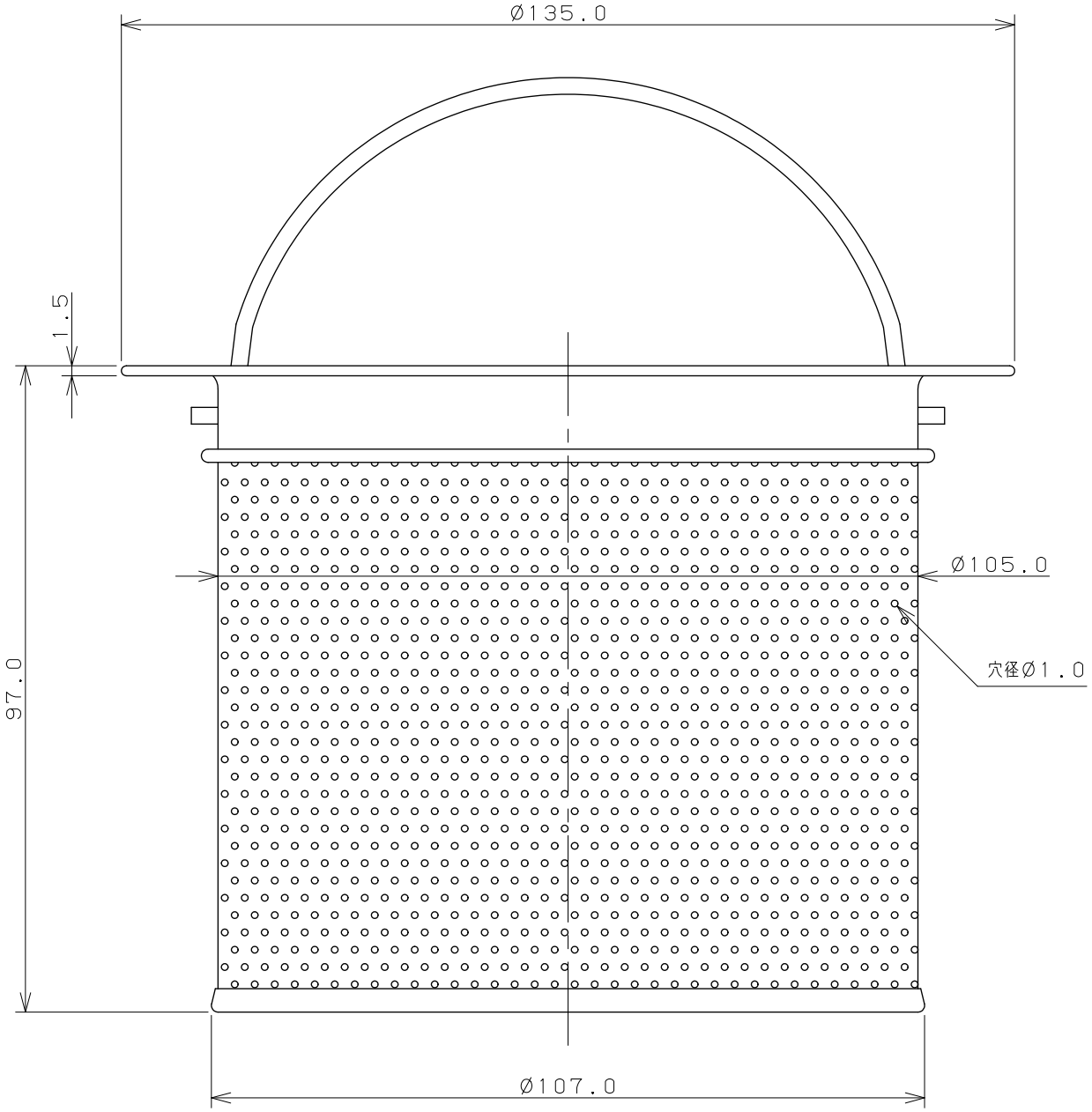

	単位mm	尺度	1/1	製図	検図	承認	品番	451-301
KAKUDAI				和田	寒川	祝	品名	流し台バスケット（銅製）
				2020年04月20日 作成				

A4