KAKUDAI

排水金具

取扱施工説明書

施工・使用前に必ずお読みください。

お読みになったあとは、いつでも見られるところに必ず保管してください。

このたびは、排水金具をお買い求めいただき、まことにありがとうございました。

取付方法

必ず実行

- 排水金具取付けの際は、漏水を防止するため、必ず指定位置にシリコーンコーキング等のシール材（防カビタイプ）を塗布してください。
- 締付ナットは、器の破損を防止するため、ゴムパッキンの弾性を失わない程度に締付けてください。

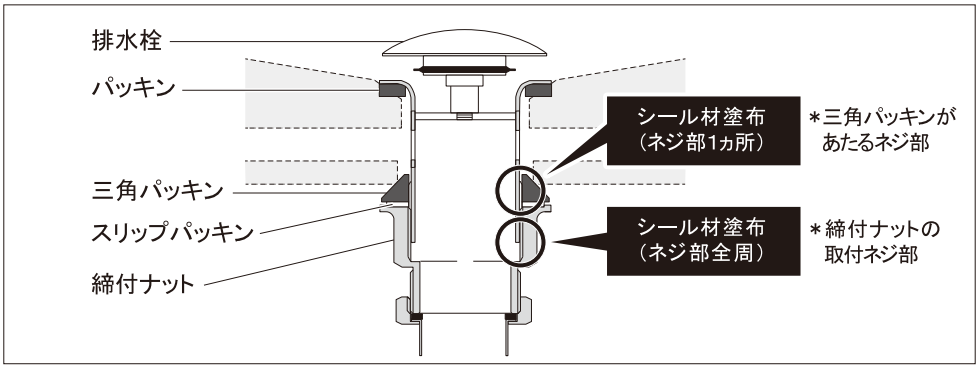

施工後の確認

器に水をためてから排水し、各部から水もれがないか確認をします。
＊水もれが発見された場合は、その箇所を施工し直してください。

使用方法

ポップアップの操作方法（ポップアップ仕様の場合）

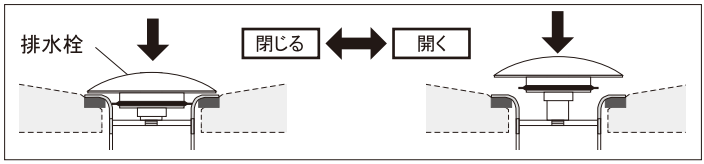

排水栓の中央を押すたびに、「閉じる」と「開く」を交互に繰返します。

M-H9823A

無断転載・複写を禁ず