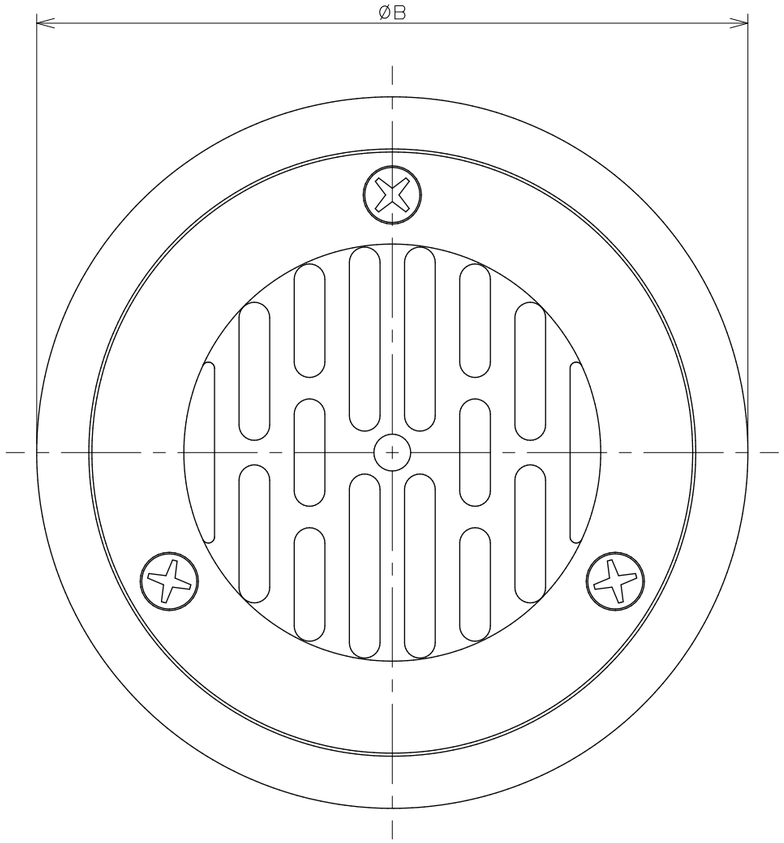


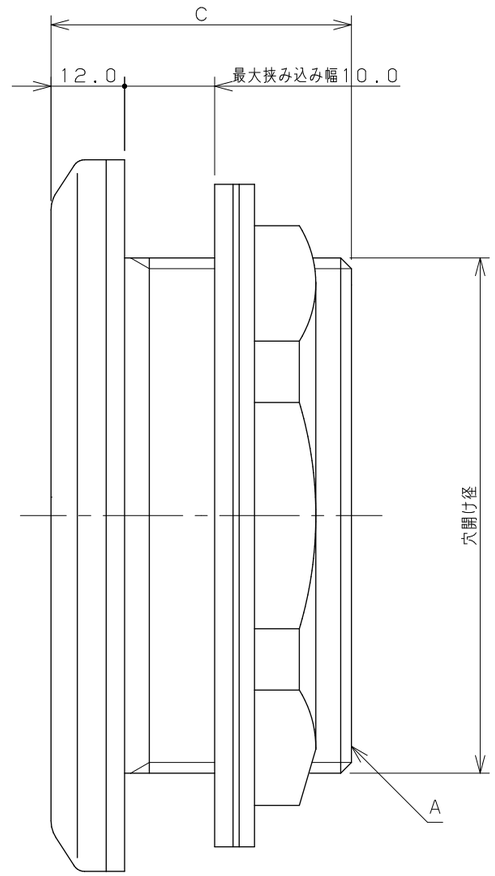


| 品番 | A | B | C | 穴開け径（Ø） | 開口率（%） |
|---|---|---|---|---|---|
| 400-505-30 | Rc1 1/4 | 80.0 | 46.0 | 51~ 54 | 61 |
| 400-505-40 | Rc1 1/2 | 89.0 | 46.0 | 57~ 60 | 63 |
| 400-505-50 | Rc2 | 100.0 | 48.0 | 69~ 72 | 53 |
| 400-505-65 | Rc2 1/2 | 116.0 | 49.0 | 86~ 89 | 46 |
| 400-505-75 | Rc3 | 126.0 | 49.0 | 101~104 | 57 |
| 400-505-100 | Rc4 | 149.0 | 50.0 | 126~129 | 62 |

注：図面寸法は400-505-65である。

| | | | | | | | |
|---|---|---|---|---|---|---|---|
| | 単位mm | 尺度 | 1/1 | 製図 | 検図 | 承認 | 品番 | 図中表に記載 |
| KAKUDAI | | | | 上出 | 中本 | 大西 | 品名 | 挟込み循環金具 |
| | | | | 2011年11月16日 作成 | | | | |

A3