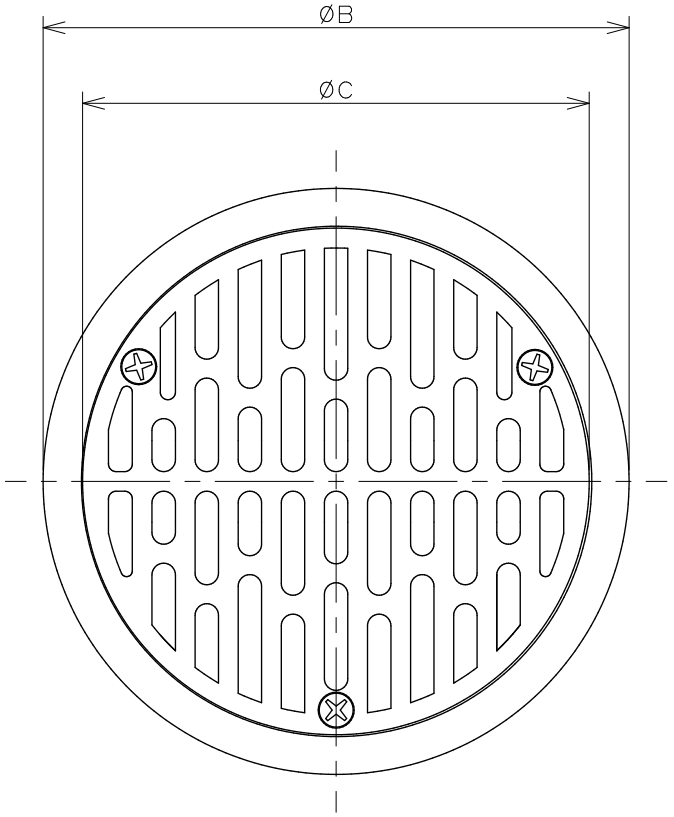

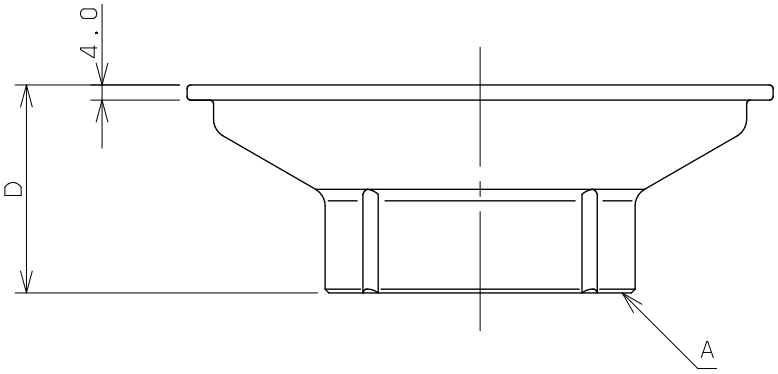

品番	A	B	C	D	開口率（%）
400-501-30	Rc1 1/4	130.0	109.0	53.0	490
400-501-40	Rc1 1/2	130.0	109.0	51.0	295
400-501-50	Rc2	155.0	134.0	58.0	265
400-501-65	Rc2 1/2	155.0	134.0	55.0	155
400-501-75	Rc3	230.0	209.0	77.0	300
400-501-100	Rc4	230.0	209.0	75.0	180

	単位mm	尺度	1/2	製図	検図	承認	品番	図中表に記載
KAKUDAI				上出	中本	大西	品名	底面循環金具
				2011年11月16日 作成				

A4