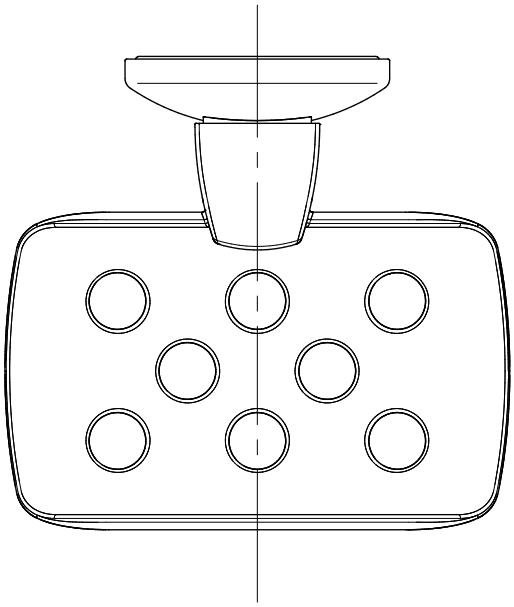

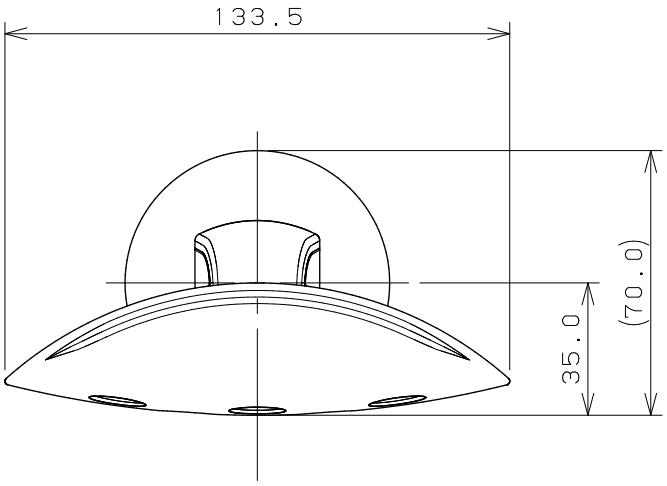

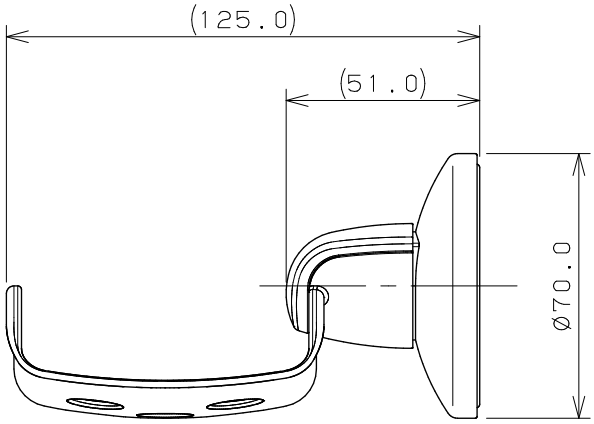

注：（　）内寸法は参考寸法である。

	単位mm	尺度	1/2	製図	検図	承認	品番	353-601
KAKUDAI				大石	古川	柳田	品名	ソープホルダー
				2009年07月28日 作成				

A4