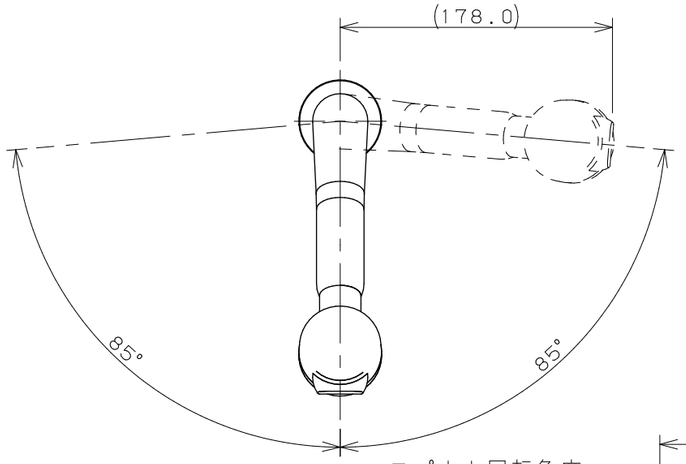


スパウト回転角度

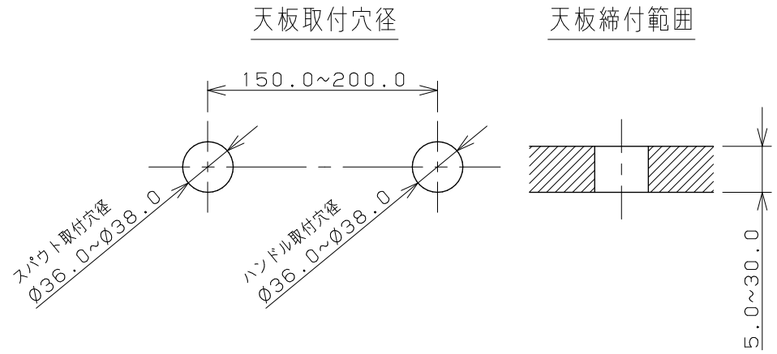


天板取付穴径

天板締付範囲

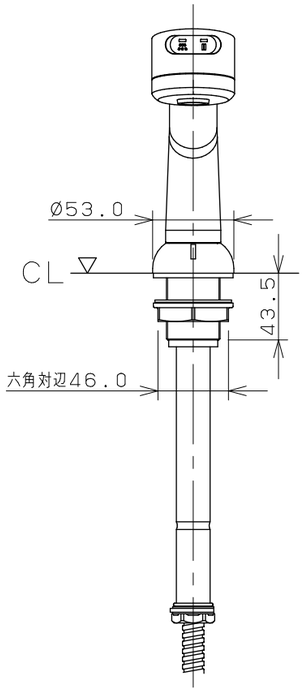


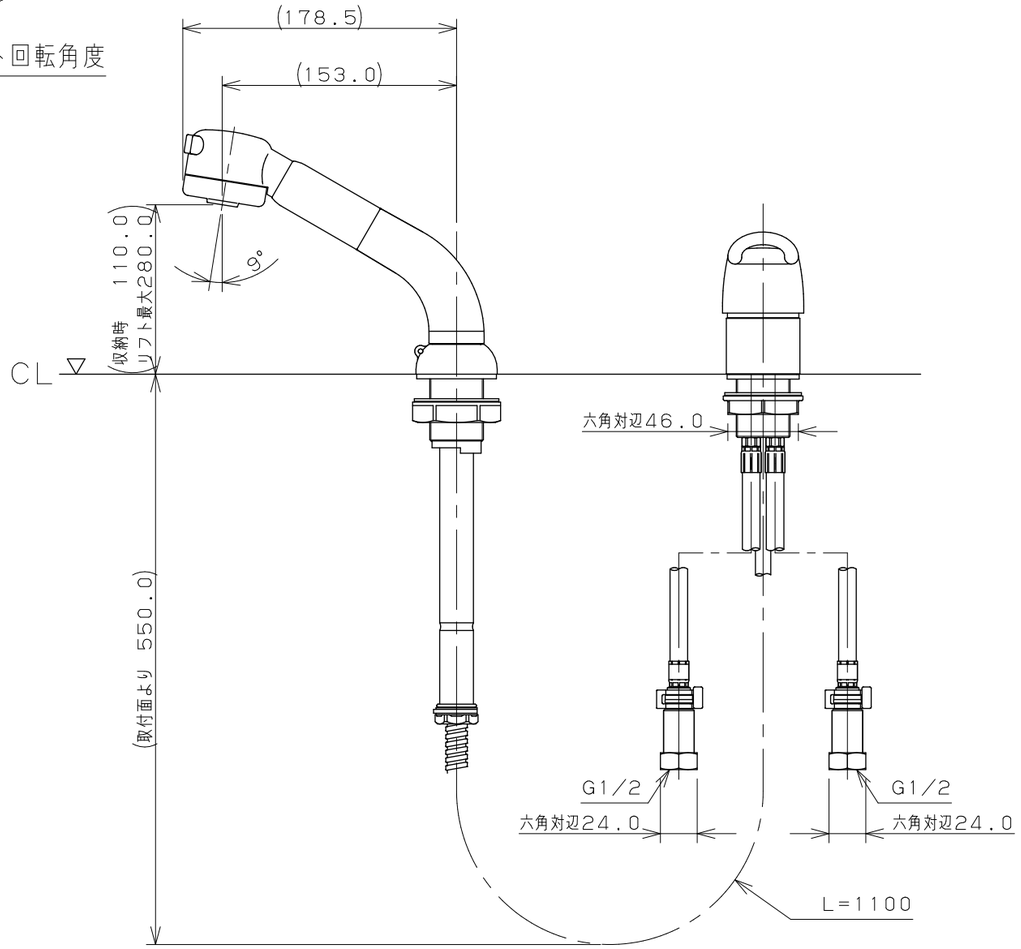


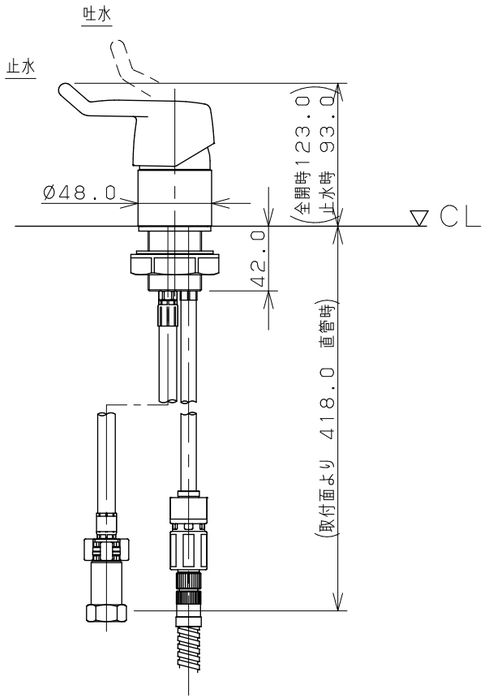


※1　（　）内寸法は参考寸法である。
※2　止水栓を必ず設置すること。
※3　ブレードホースは曲げ半径39mm以上を確保すること。
※4　銅管部分は無理に屈曲させないこと。
※5　天板下には接続用ホースのスペースを確保すること。
※6　水受容器を必ず設置すること。（弊社製品4345）

| | | | | | | |
|---|---|---|---|---|---|---|
| | 単位mm | 尺度 1/4 | 製図 | 検図 | 承認 | 品番 186-006 |
| KAKUDAI | | | 黒崎 | 山田 | 祝 | 品名 シングルレバー引出し混合栓 |
| | | | 2020年09月02日 作成 | | | |

A3