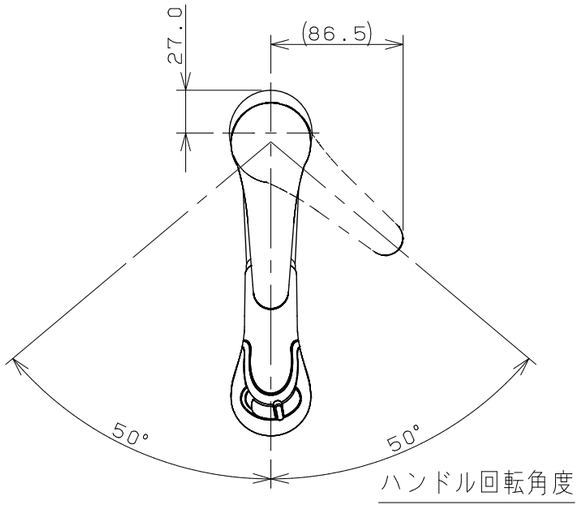

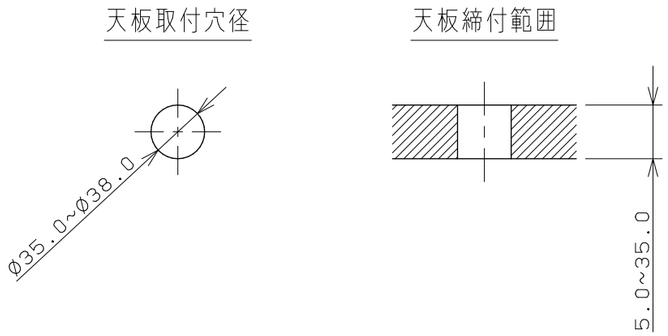

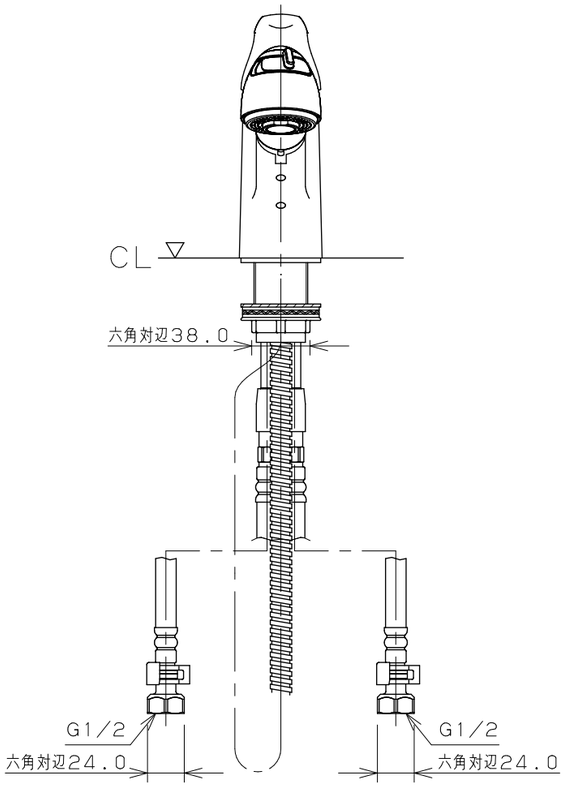

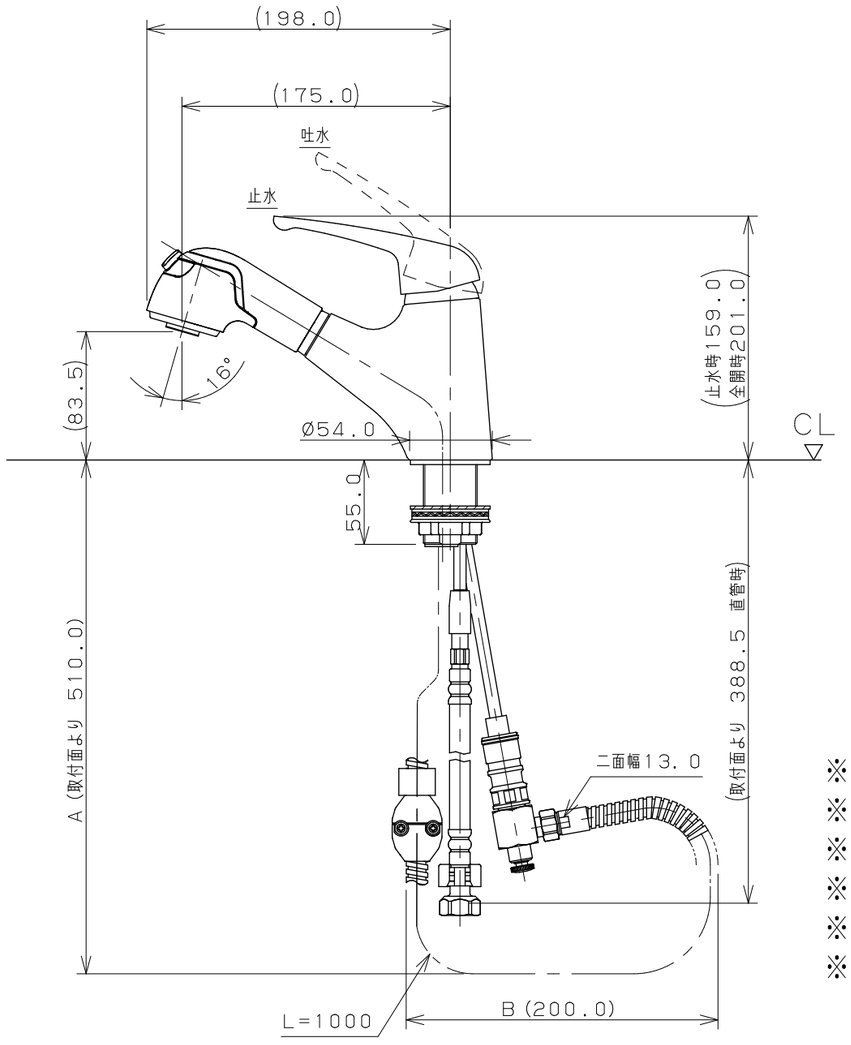

※1　（　）内寸法は参考寸法である。
※2　止水栓を必ず設置すること。
※3　ブレードホースは曲げ半径39mm以上を確保すること。
※4　銅管部分は無理に屈曲させないこと。
※5　水受容器を必ず設置すること。（弊社製品4345）
※6　水受容器と止水栓の設置の際は、ホース軌道A・Bに注意すること。

単位mm	尺度	1/4	製図	検図	承認	品番	184-022K
KAKUDAI			黒崎	山田	祝	品名	シングルレバー引出し混合栓
			2020年09月02日 作成				

A3