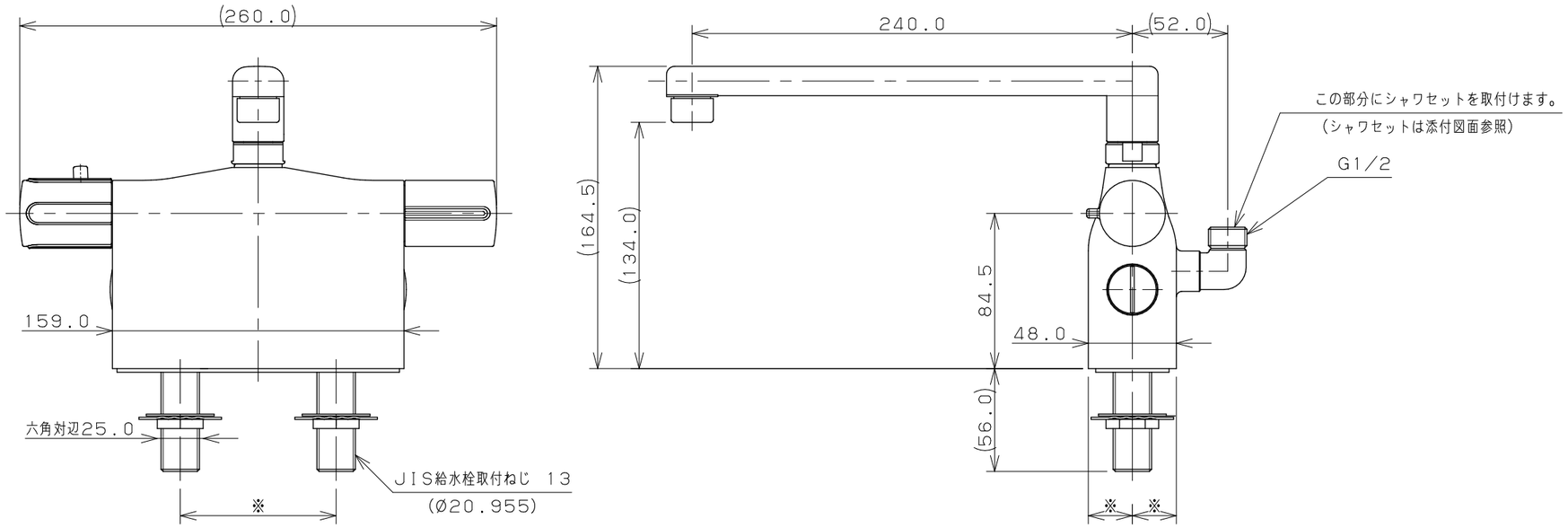

	取付ピッチ85mm	取付ピッチ102mm	取付ピッチ120mm
下から見たときの取付ネジの位置	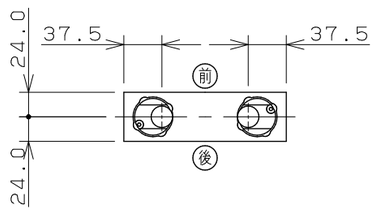	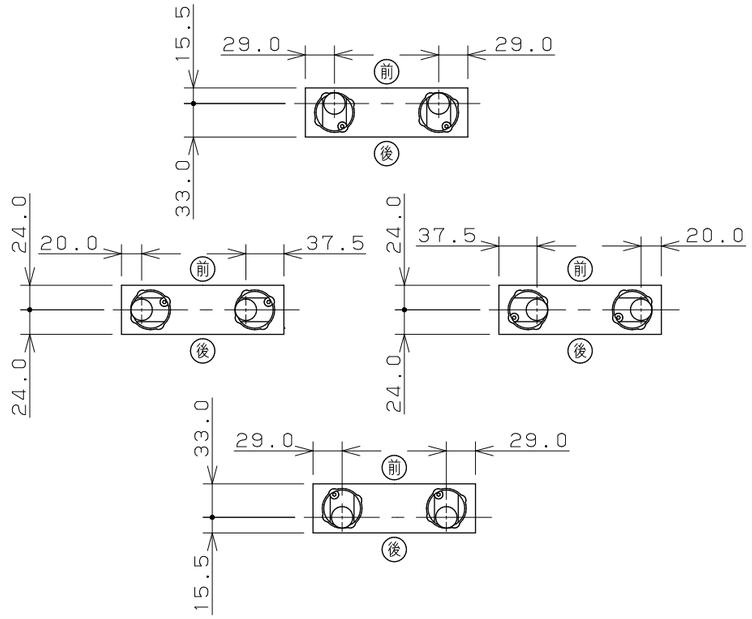	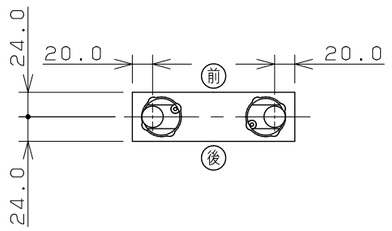

注1：（ ）内寸法は参考寸法である。
注2：図中※部寸法は施工方法により変化します。取付ピッチの覧をご確認ください。

	単位mm	尺度 1/3	製図	検図	承認	品番 175-019
KAKUDAI			岩藤	寒川	祝	品名 サーモスタットシャワー混合栓（デッキタイプ）
			2020年04月23日 作成			

A3