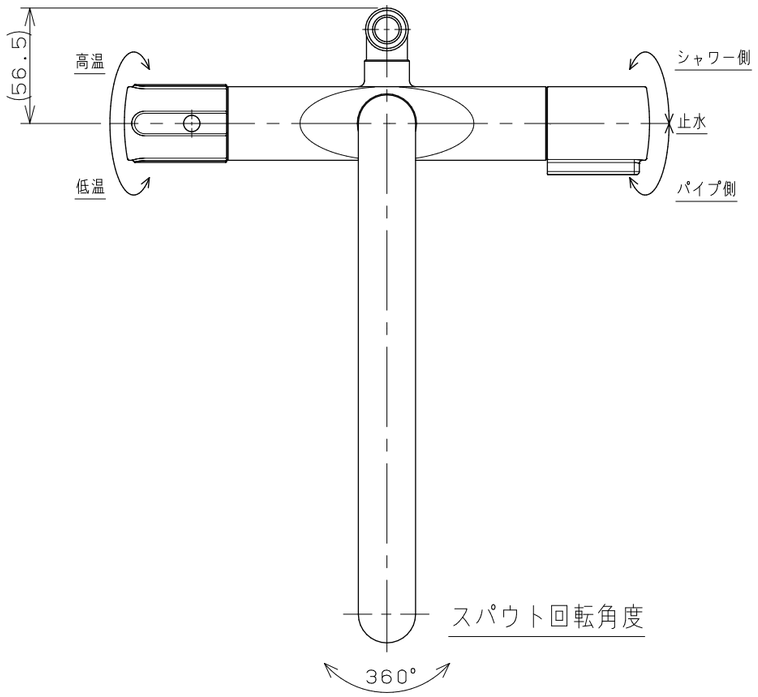

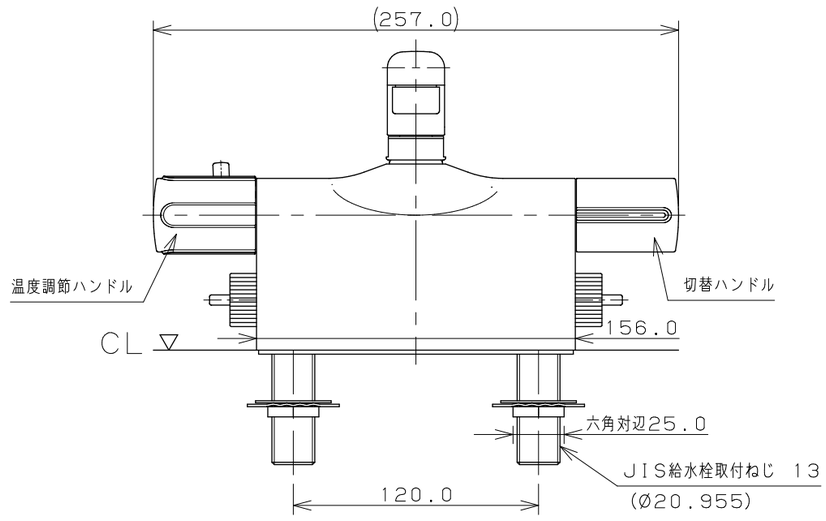

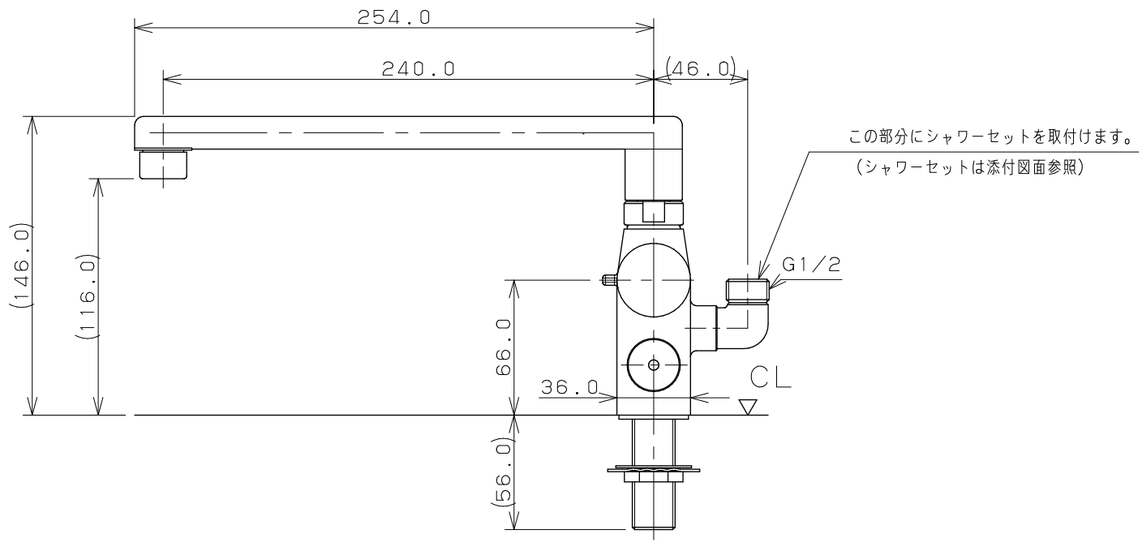

注：（ ）内寸法は参考寸法である。

	単位mm	尺度	1/3	製図	検図	承認	品番 175-013K
KAKUDAI				岩藤	寒川	祝	品名 サーモスタットシャワー混合栓（デッキタイプ）
				2021年04月13日 作成			

A3