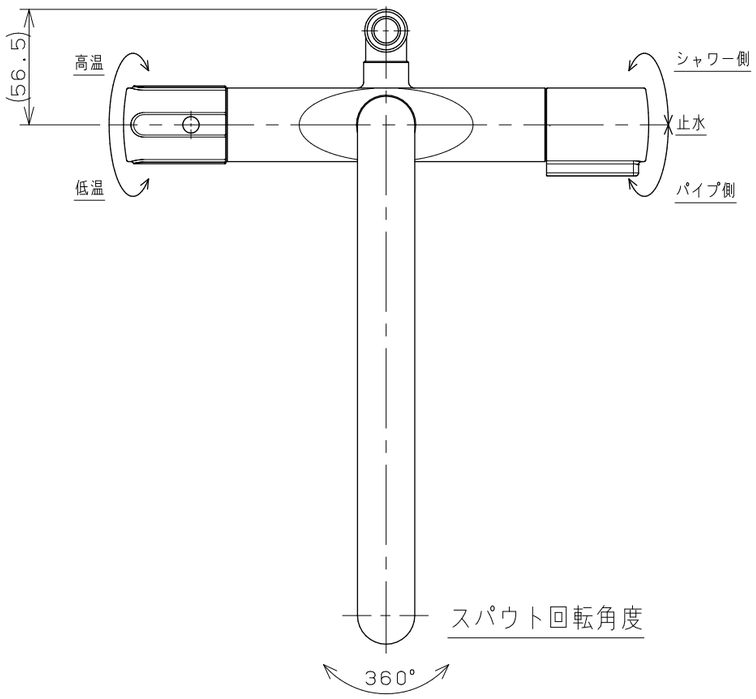

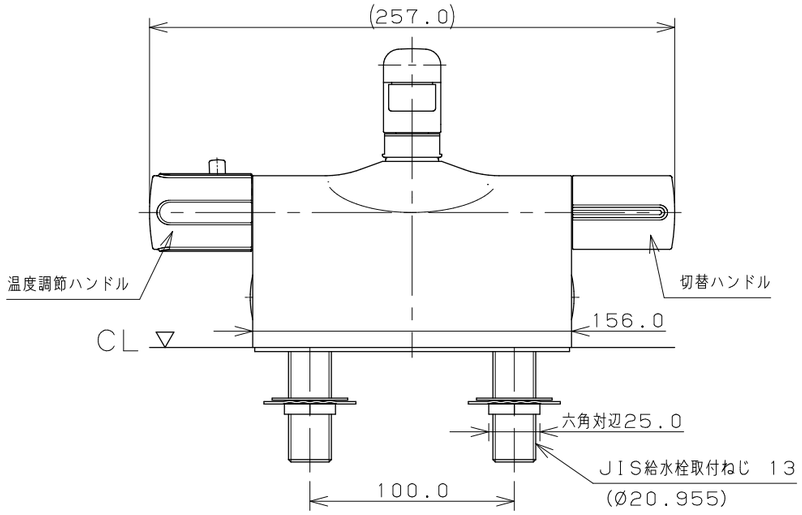

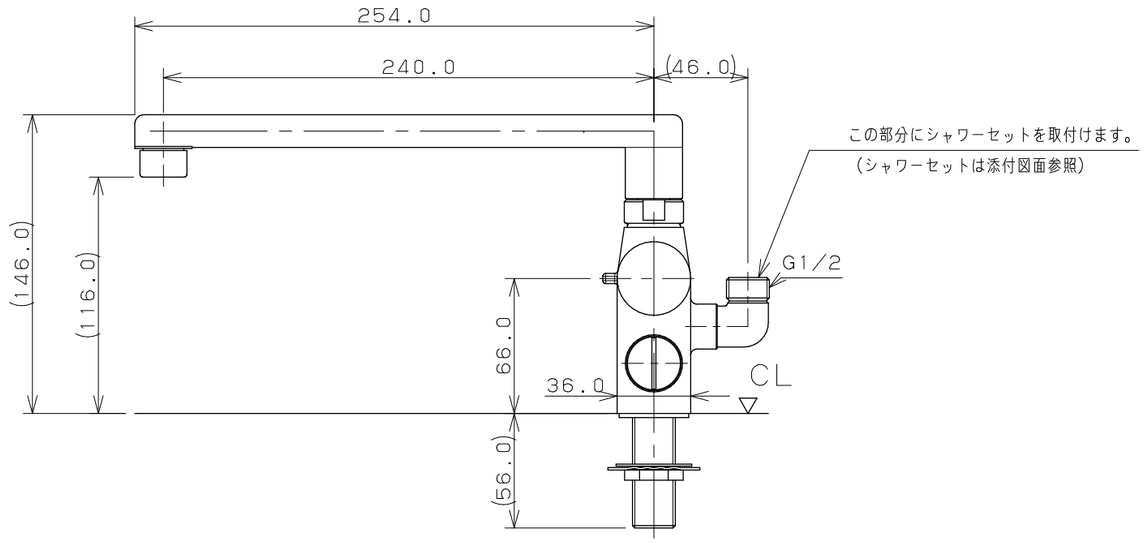

注：（ ）内寸法は参考寸法である。

	単位mm	尺度	1/3	製図	検図	承認	品番 175-012
KAKUDAI				岩藤	寒川	祝	品名 サーモスタットシャワー混合栓（デッキタイプ）
				2020年04月23日 作成			

A3