サーモスタット シャワー混合栓 （デッキタイプ）

KAKUDAI

施工説明書

施工前に必ずお読みください。

お読みになったあとは、いつでも見られるところに必ず保管してください。
この施工説明書は、別紙「安全上のご注意」とあわせてご使用ください。

このたびは、サーモスタットシャワー混合栓(デッキタイプ)をお買い求めいただき、まことにありがとうございました。

施工の前に
- ●別紙「安全上のご注意」をよくお読みのうえ、正しく施工してください。
- ●施工後の確認のために必ず止水栓を設けてください。

製品同梱明細について
- ●別紙「取扱説明書」の製品同梱明細をご参照のうえ、部材をご確認ください。

施工に必要な工具

●モンキーレンチ

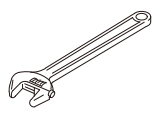

●立カラン締め

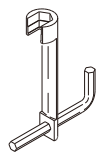

●プラスドライバー

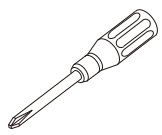

●アンカープラグ
呼6×30

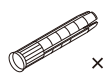

×4

●電気ドリル

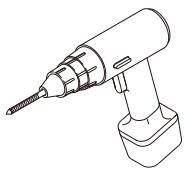

●ドリルの刃

壁＼下穴	適合ドリル
コンクリート	6 ミリ
ALC	5.5 ミリ

寸法図

175-001(K)・175-002(K)・175-003(K)・175-011(K)・175-012(K)・175-013(K)

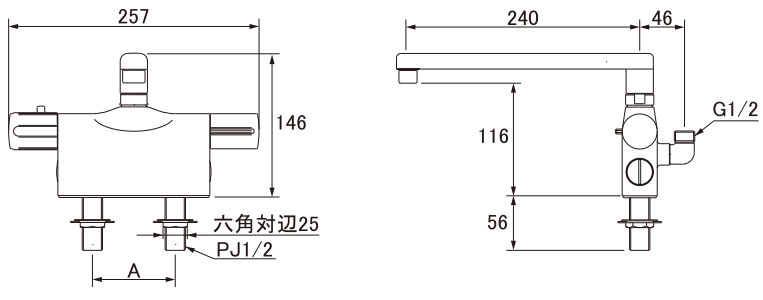

品番	A	品番	A	品番	A
175-001(K)	85	175-002(K)	100～102	175-003(K)	120
175-011(K)		175-012(K)		175-013(K)	

（単位：mm）

175-007・175-008・175-010

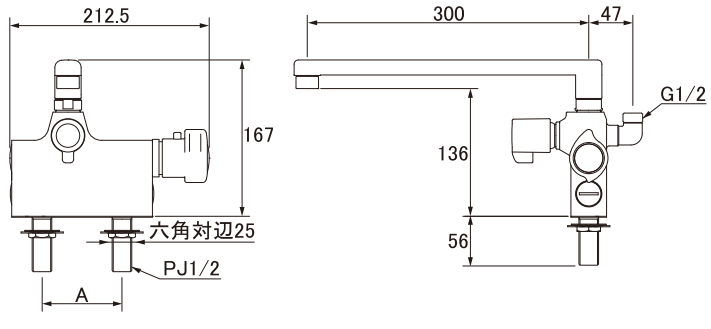

品番	A	品番	A	品番	A
175-007	85	175-008	100～102	175-010	120

（単位：mm）

取付けの前に

＊数秒間水を流し、配管内のゴミなどを洗い流してから、止水栓または元栓を閉めて取付作業を行ってください。

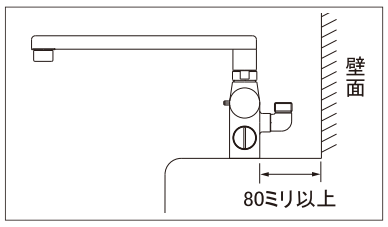

●新たに混合栓の取付穴をあける場合
混合栓の取付穴をあける場合は、シャワーホースの取付幅として、壁面と混合栓の間を80ミリ以上あけてください。

取付方法

1. 混合栓本体を取付けます。

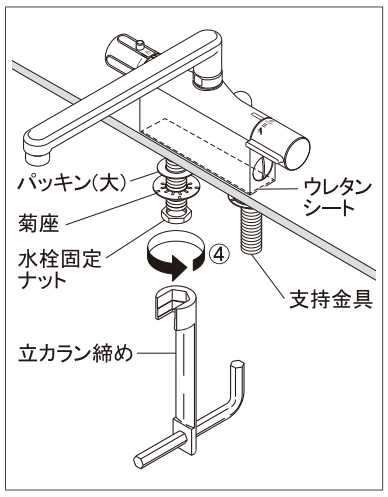

①混合栓本体を設置する場所の取付穴径を確認し、穴周囲の汚れを取ります。
②本体底面にウレタンシートが貼付けられているのを確認します。
＊ウレタンシートが貼付けられていない場合は、ウレタンシート上面の剥離紙をはがして本体底面に貼付けてください。
③混合栓本体を取付台に差込みます。
④パッキン（大）・菊座をイラストの順番どおりに支持金具に差込み、「立カラン締め」などで水栓固定ナットをしっかりと締付けて固定します。

2. 止水栓と接続します。

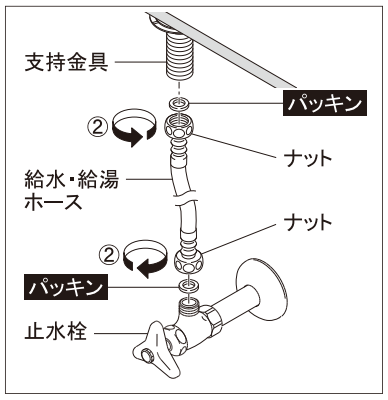

①パッキンを給水・給湯ホースのナットにはめ込みます。
②給水・給湯ホースのナットにパッキンが入っていることをご確認のうえ、支持金具・止水栓に「レンチ」などでしっかりと締付けて固定します。
＊パッキンの入れ忘れにご注意ください。

必ず実行	フレキパイプをご使用の場合、接続する配管は確実に固定してください。配管の固定が確実でないと、ウォーターハンマーなどの振動によりフレキパイプが破損する恐れがあります。
注意	湯側・水側を確認して、逆配管にならないようにご注意ください。

3. シャワーホースを取付けます。

メーカー	ナットの形状	メーカー	ナットの形状
KAKUDAI TOTO SAN-EI		INAX KVK	

①使用するシャワーフックのメーカーを確認し、両端の接続ナットから、シャワーフックのメーカーに合わせてシャワーヘッドに接続するナットを選びます。

シャワーフックのメーカーが「KAKUDAI、TOTO、SAN-EI」の場合

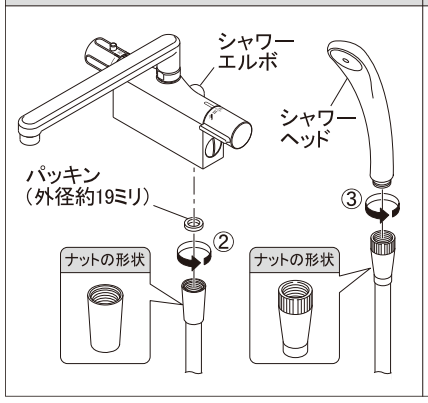

シャワーフックのメーカーが「INAX、KVK」の場合

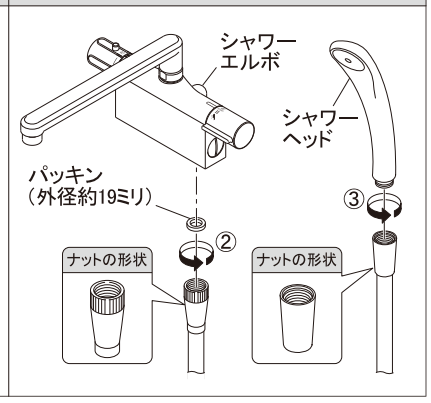

②①で選ばなかった接続ナットにパッキン（外径約19ミリ）を入れ、手締めで混合栓本体後ろのシャワーエルボに取付けます。

注意	シャワーホースはねじれなどが起きないように注意しながら、手締めでシャワーエルボに取付けてください。破損する恐れがあります。

③①で選んだ接続ナットにシャワーヘッドを取付けます。
＊シャワーホースの接続ナットがシャワーフックにしっかりと固定されているかご確認ください。

裏面へ続く➡

取付方法（つづき）

4. シャワーフックを取付けます。

＊既設のシャワーフックを使用しない場合は、下記の要領でシャワーフックを取付けてください。
＊壁に取付穴をあける際は、下記の要領で「コンクリートドリル」または、「超硬ドリル(タイル張りの場合)」をご使用ください。（ 施工に必要な工具 参照）

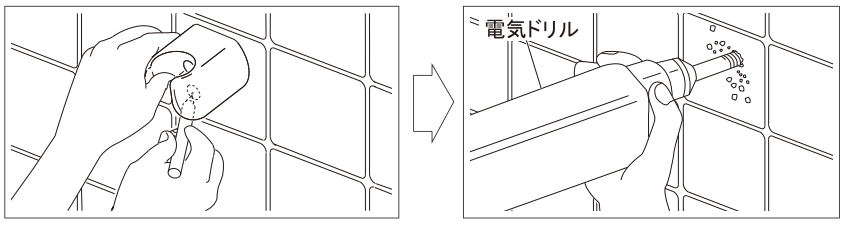

①シャワーフックの位置を決め、壁にネジ穴をマーキングして「電気ドリル」で穴をあけます。

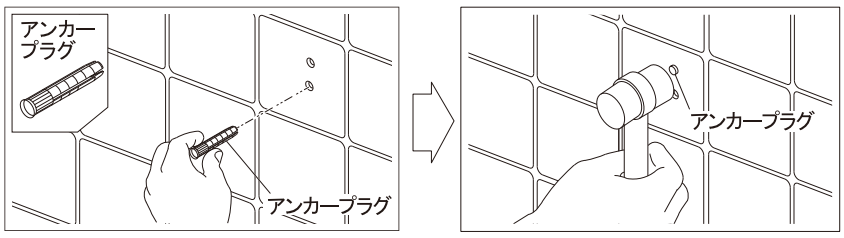

②ネジ穴に「アンカープラグ」を差込み、壁からはみ出さない程度に軽くたたき、埋込みます。

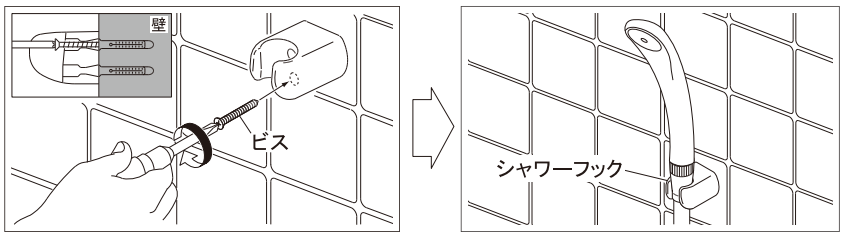

③シャワーフックを壁に取付け、「ドライバー」などでビスをしっかりと締付けます。
＊シャワーフックの取付方向は、シャワーホースの差込口が広い方を上にしてください。

施工後の確認

①止水栓または元栓を開き、各部に漏水がないかを確認します。
　漏水が発見された場合は、止水栓または元栓を閉め、漏水する箇所を施工し直してください。
②ハンドルを開き、湯水の混合具合をご確認ください。
　低温しか出ない、または高温しか出ない場合は、別紙「取扱説明書」の「 こんな時には… 簡単な点検と対処 」を参考に調節を行ってください。

＊使用前に、必ず別紙「取扱説明書」の「 使用する前に 温度調節方法 」を参考に温度の調節を行ってください。

●水と住まいの接点
株式会社カクダイ

本 社　〒550-0012　大阪市西区立売堀1-4-4　☎(06)6538-1124

東 京 ☎(03)3552-0981　名古屋 ☎(052)504-1551　大 阪 ☎(06)6730-3391　福 岡 ☎(092)611-4611
広 島 ☎(082)278-2821　札 幌 ☎(011)704-1511　仙 台 ☎(022)239-8371

0420GF
M-A9828C

無断転載・複写を禁ず