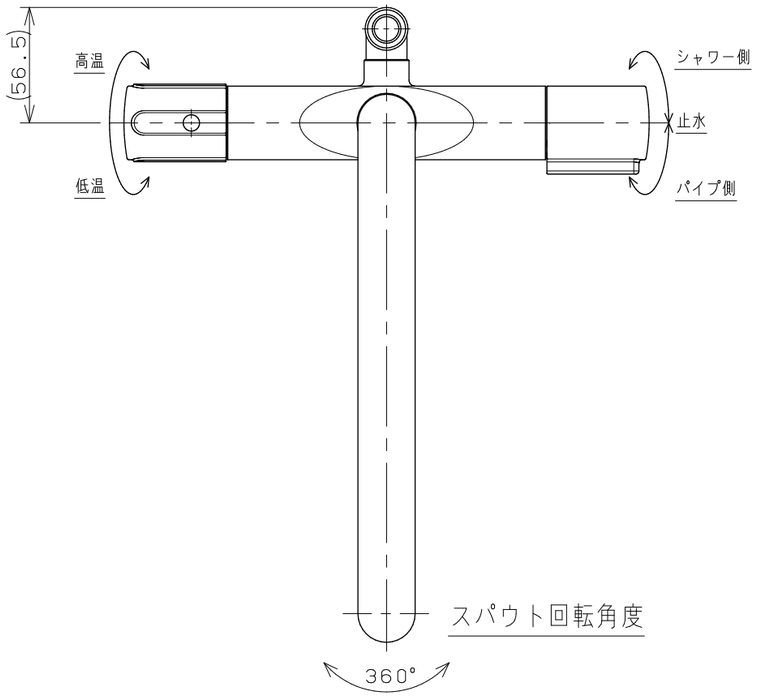


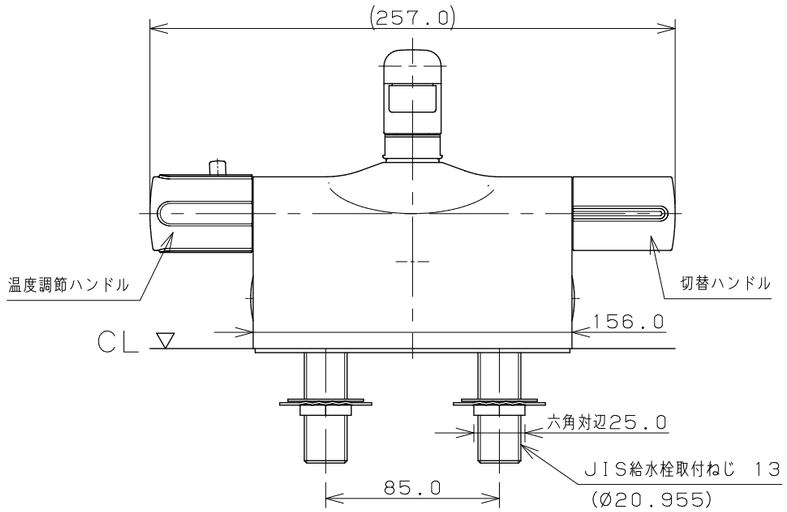


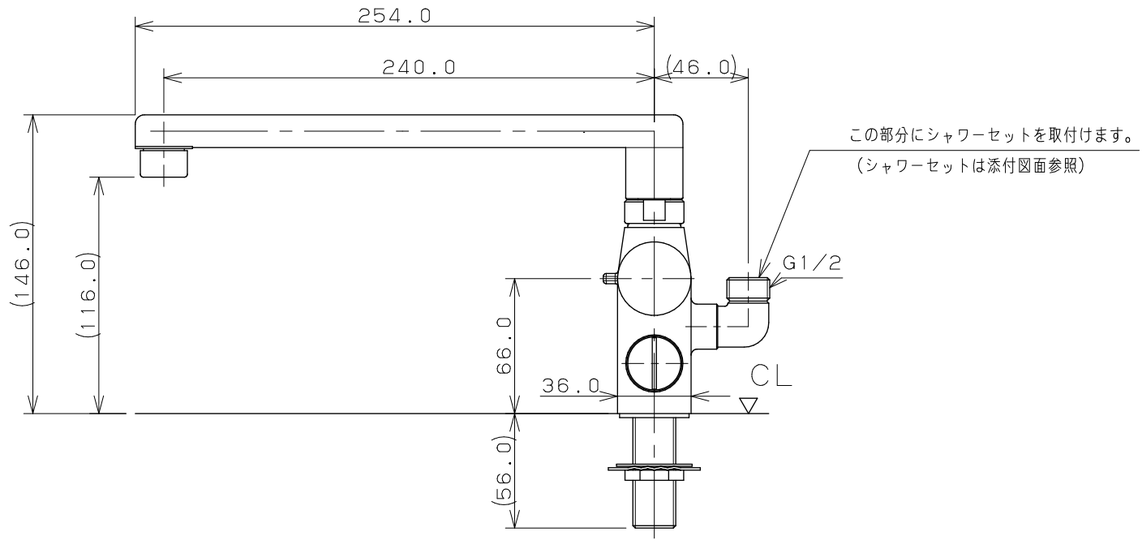


注：（ ）内寸法は参考寸法である。

| | | | | | | | |
|---|---|---|---|---|---|---|---|
| | 単位mm | 尺度 | 1/3 | 製図 | 検図 | 承認 | 品番 175-011 |
| KAKUDAI | | | | 岩藤 | 寒川 | 祝 | 品名 サーモスタットシャワー混合栓（デッキタイプ） |
| | | | | 2020年04月23日 作成 | | | |

A3