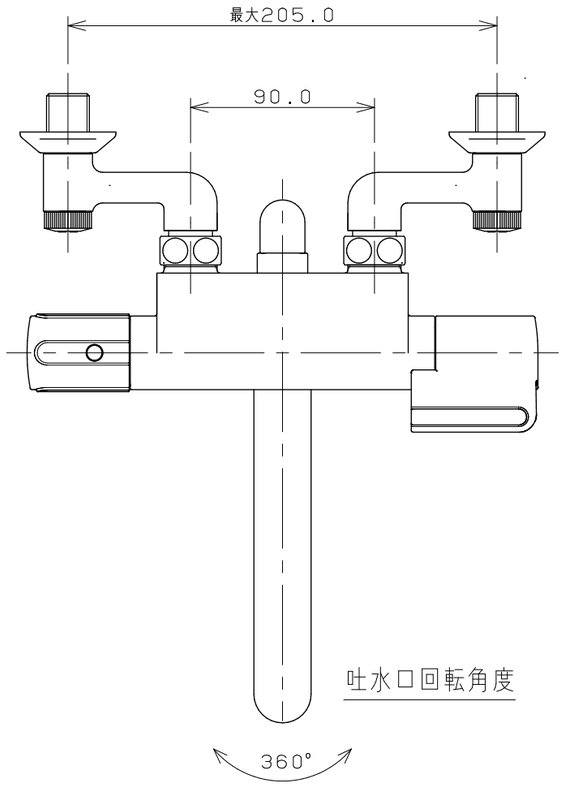

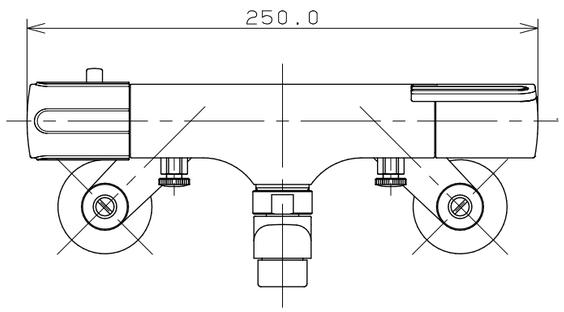

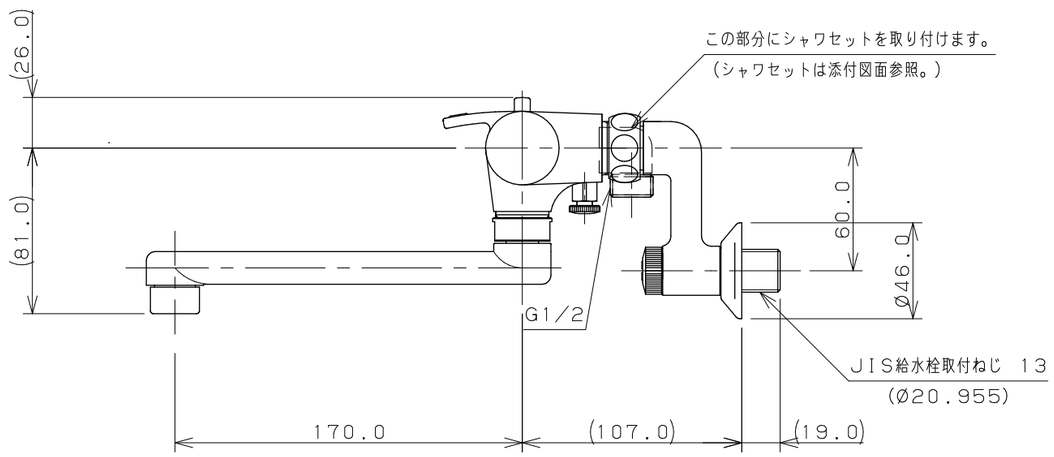

注：( ) 内寸法は参考寸法である。

	単位mm	尺度	1/3	製図	検図	承認	品番 173-061K
KAKUDAI				登村	生嶋	大西	品名 サーモスタットシャワ混合栓
				2009年02月17日 作成			

A3