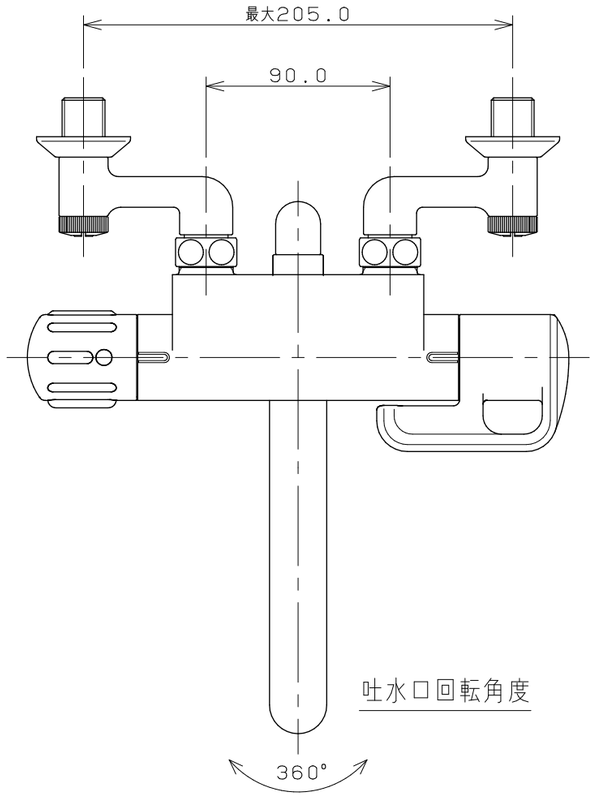

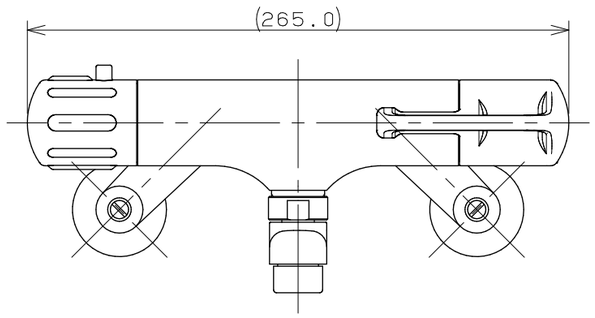

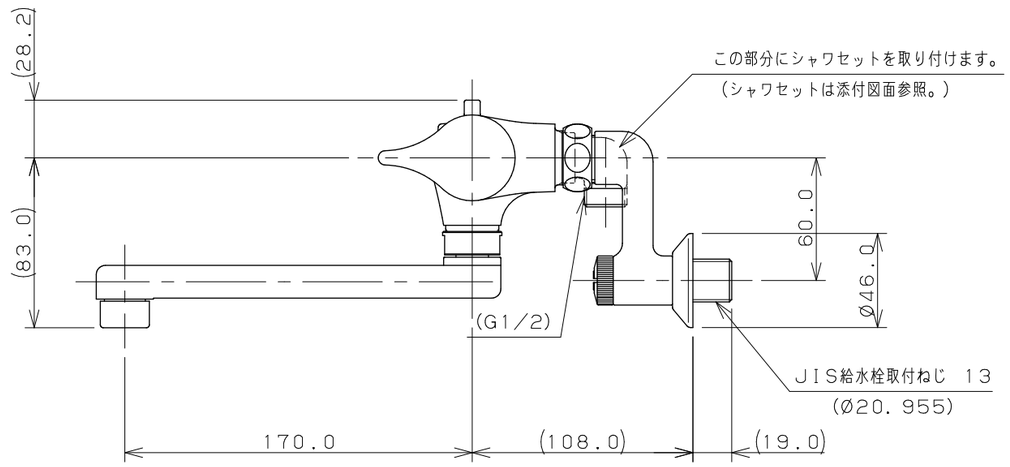

注：（ ）内寸法は参考寸法である。

	単位mm	尺度	1/3	製図	検図	承認	品番 173-059
KAKUDAI				登村	生嶋	長瀬	品名 サーモスタットシャワ混合栓
				2007年12月20日 作成			