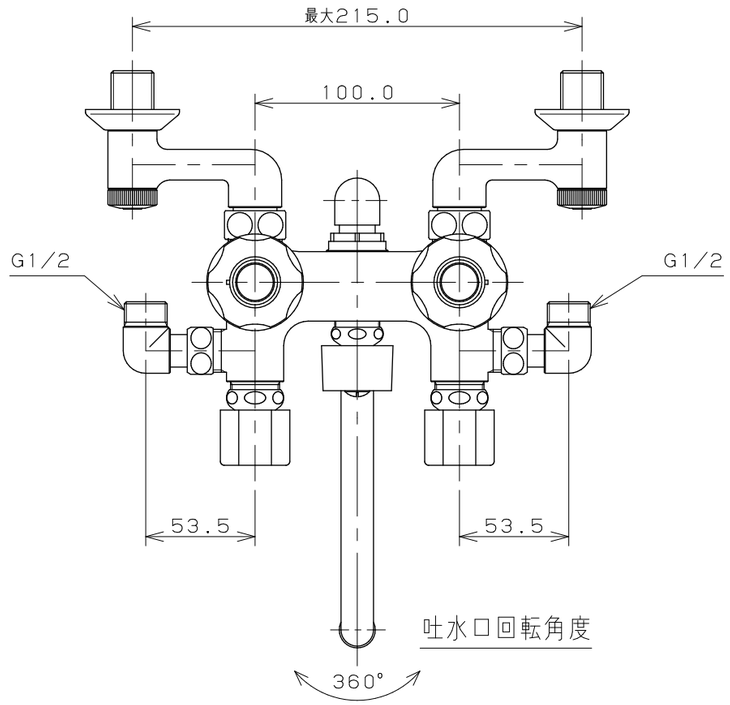

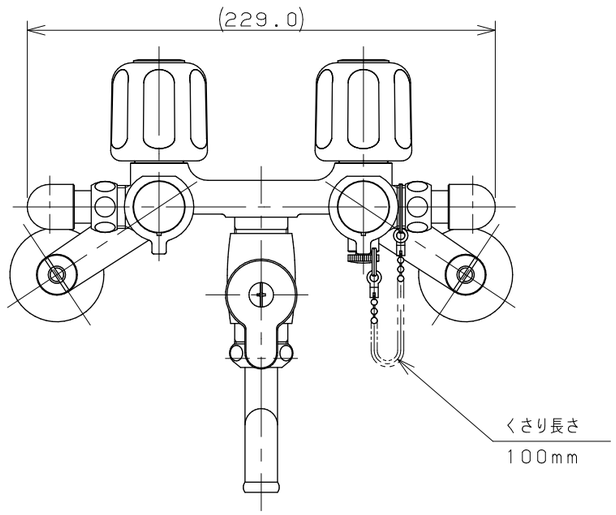

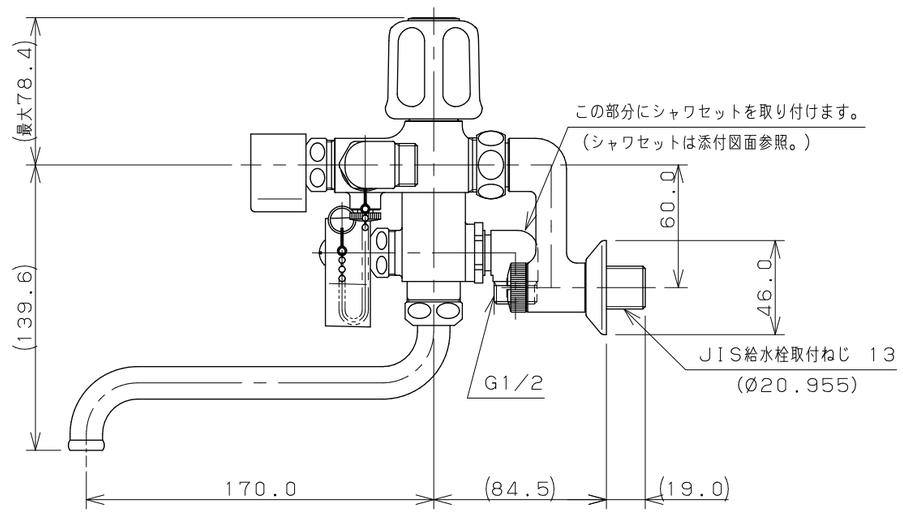

注：( ) 内寸法は参考寸法である。

	単位mm	尺度	1/3	製図	検図	承認	品番 1369
KAKUDAI				庄司	古川	柳田	品名 ソーラシャワ混合栓
				2010年11月16日 作成			

A3