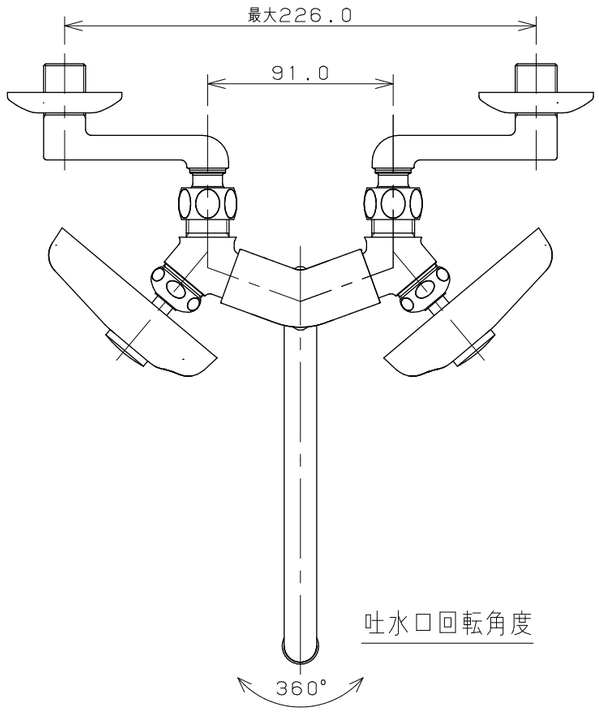

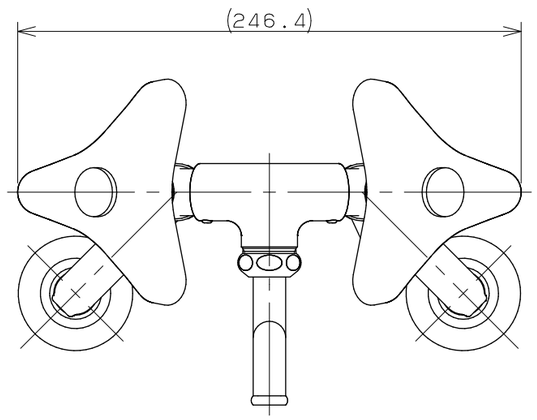

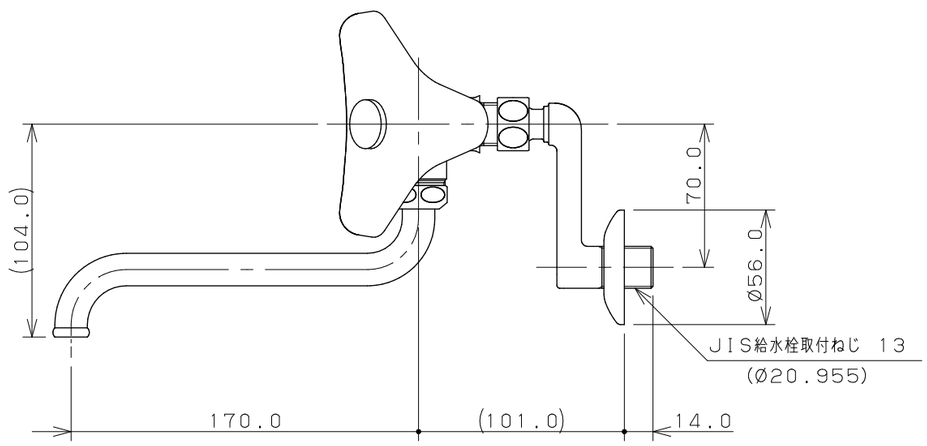

注：（ ）内寸法は参考寸法である。

	単位mm	尺度	1/1	製図	検図	承認	品番 128-051
KAKUDAI				登村	中本	杉澤	品名 2ハンドル混合栓（どっか～ん）
				2014年08月26日 作成			