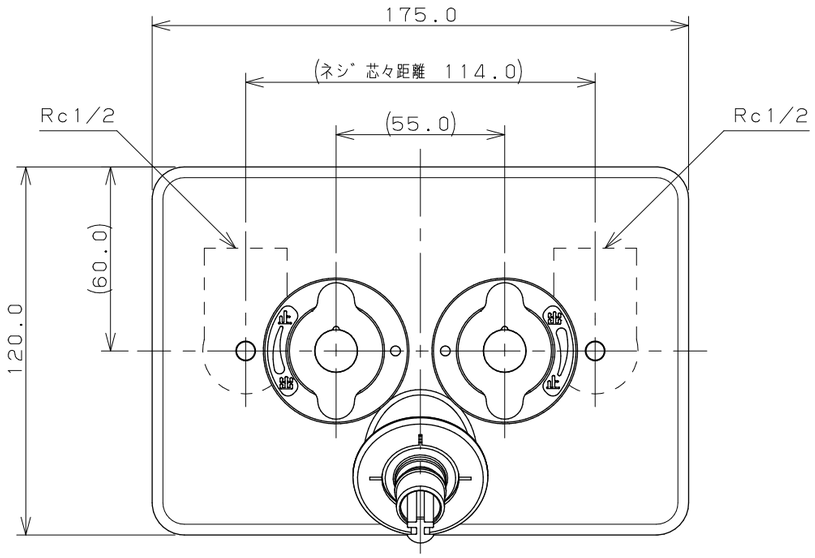

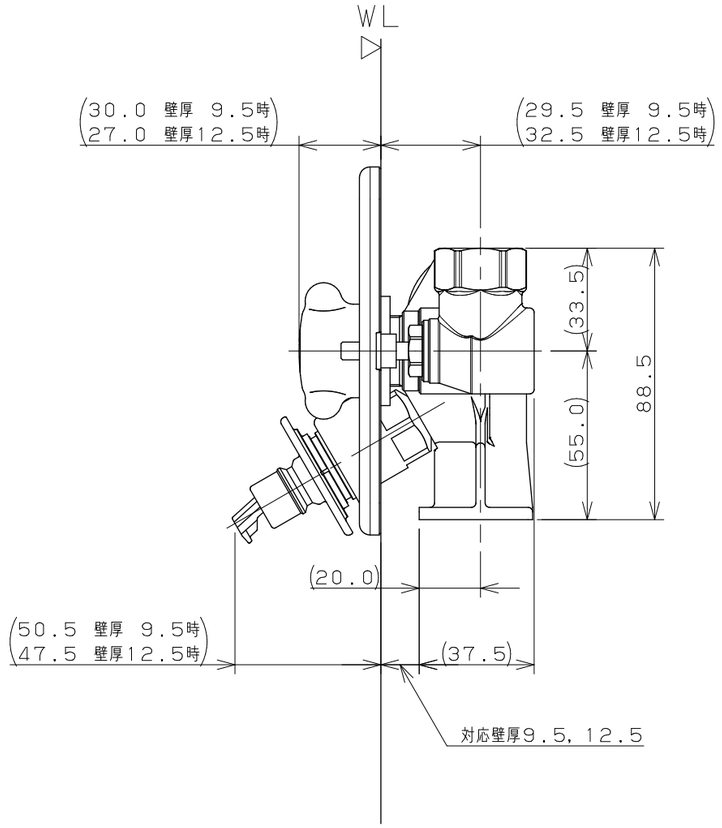

取付穴

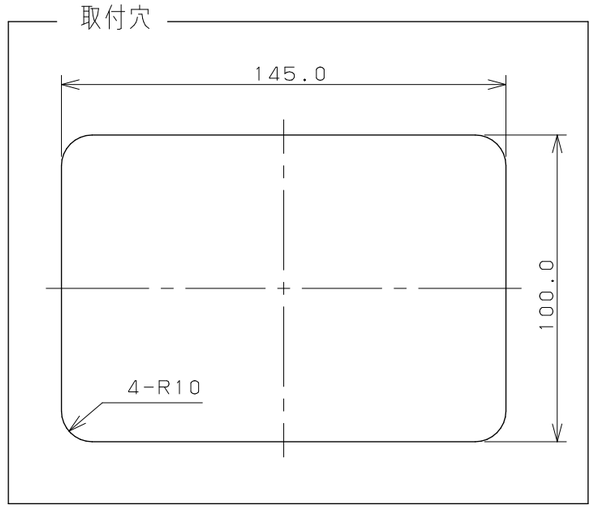

付属部品

カバープレート固定用
皿タッピンねじ
呼び4（×4）

専用工具

座付きエルボ固定用
皿タッピンねじ
呼び4（×2）

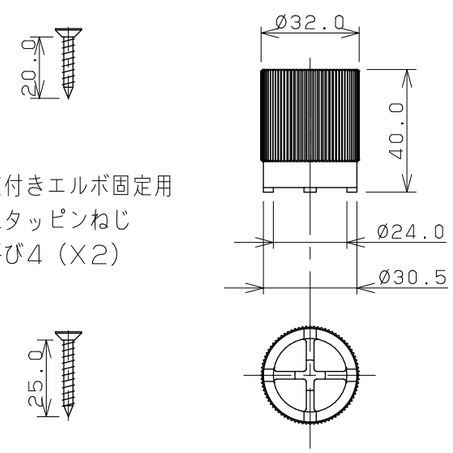

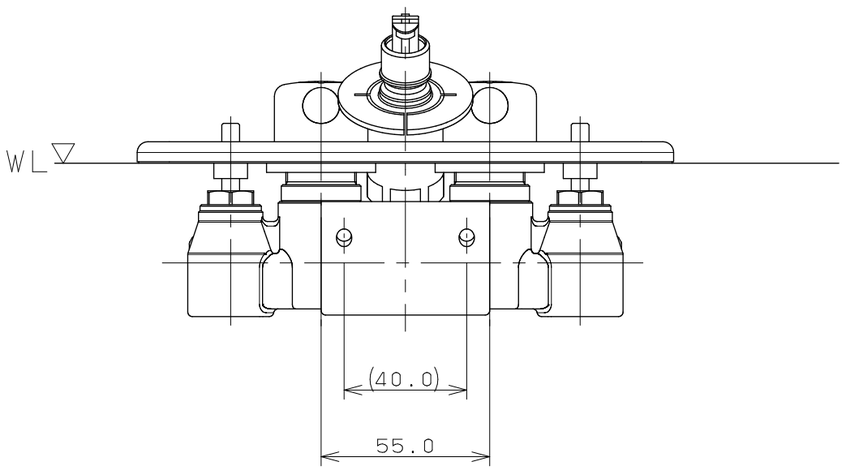

※1　（　）内寸法は参考寸法である。

	単位mm	尺度	1/2	製図	検図	承認	品番 127-103K
KAKUDAI				黒崎	山田	祝	品名 洗濯機用混合栓（天井配管用）
				2020年07月16日 作成			

A3