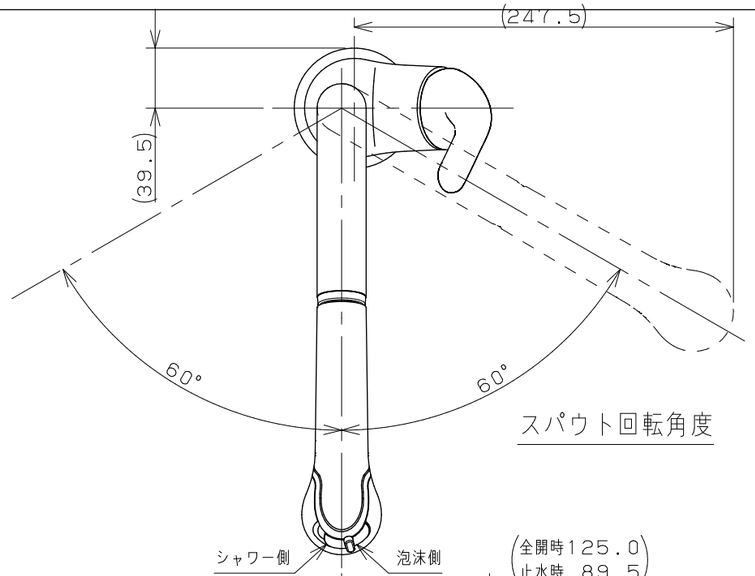

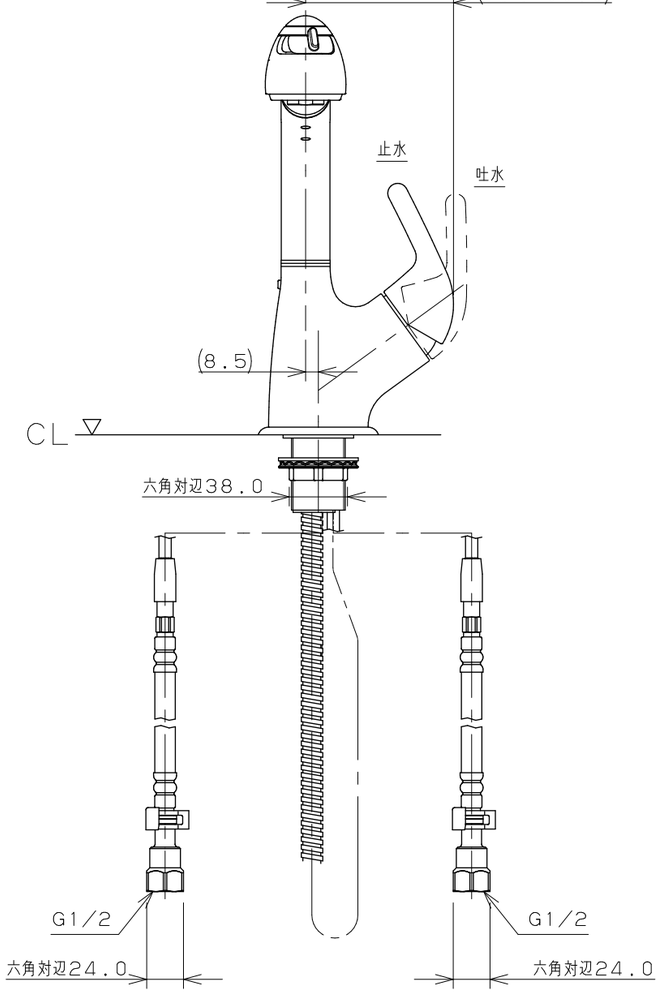

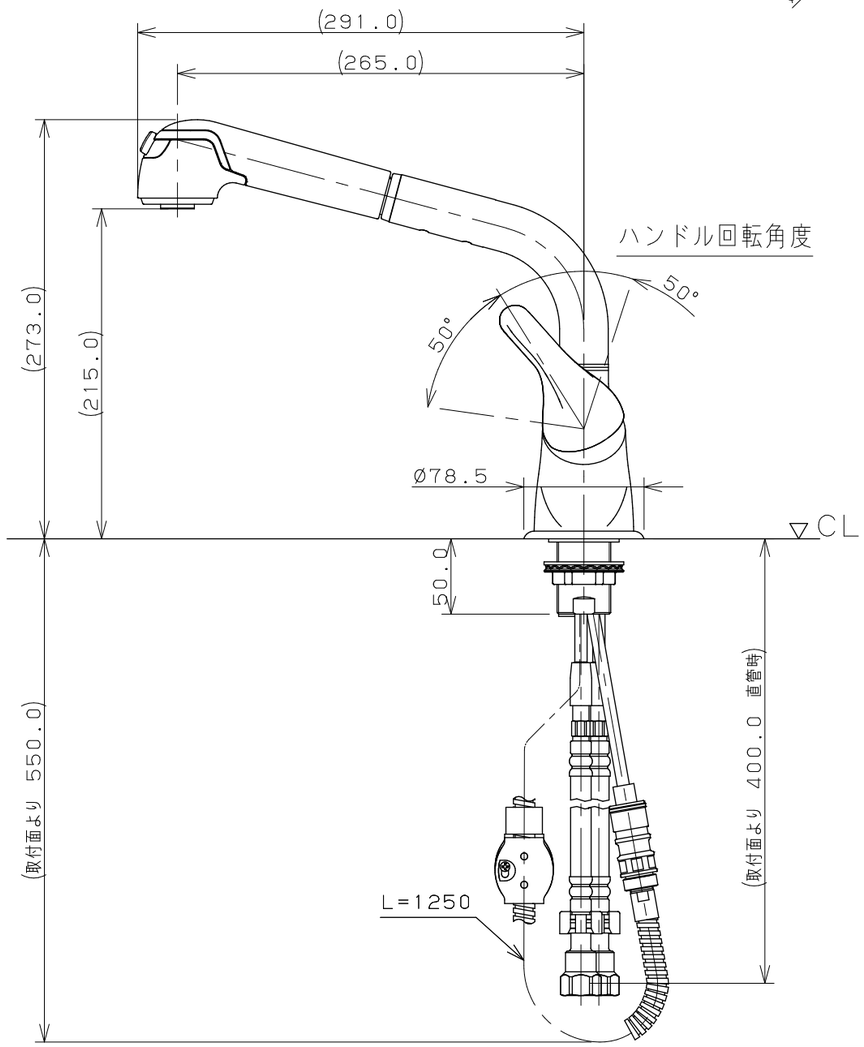

天板取付穴径

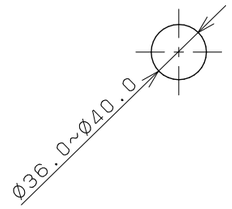

天板締付範囲

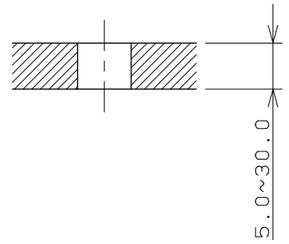

※1 （ ）内寸法は参考寸法である。
※2 止水栓を必ず設置すること。
※3 ブレードホースは曲げ半径39mm以上を確保すること。
※4 銅管部分は無理に屈曲させないこと。
※5 水受容器を必ず設置すること。（弊社製品4345）

単位mm	尺度	1/4	製図	検図	承認	品番 118-039
KAKUDAI			黒崎	山田	祝	品名 シングルレバー引出し混合栓
			2020年07月16日 作成			

A3