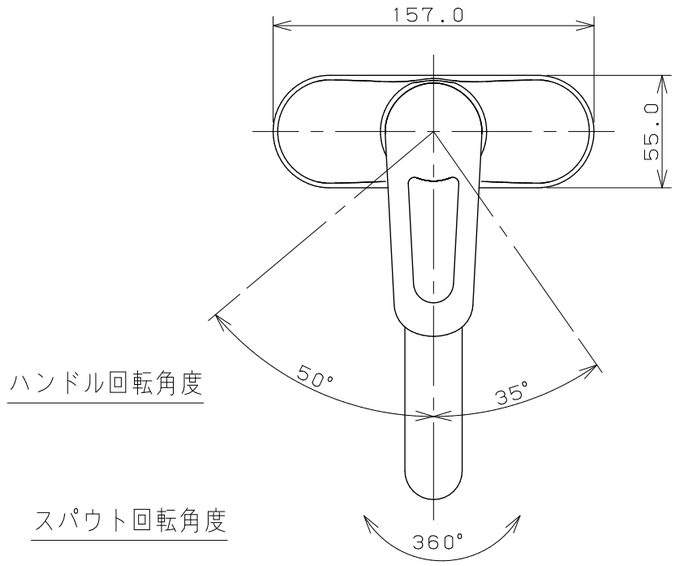

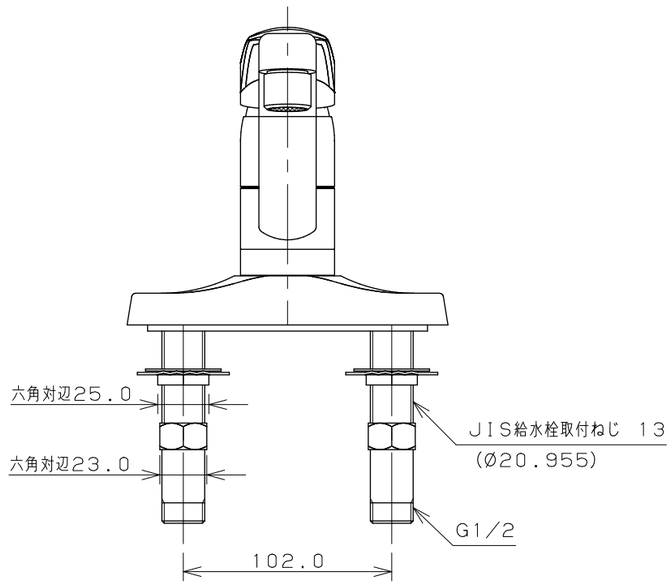

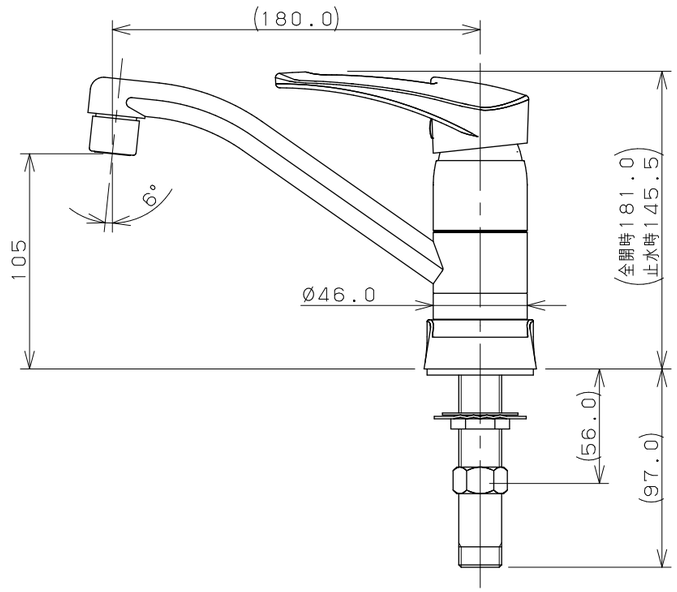

※1 ( ) 内寸法は参考寸法である。

	単位mm	尺度	1/3	製図	検図	承認	品番 116-107
KAKUDAI				岩藤	寒川	祝	品名 シングルレバー混合栓
				2020年04月20日 作成			

A3