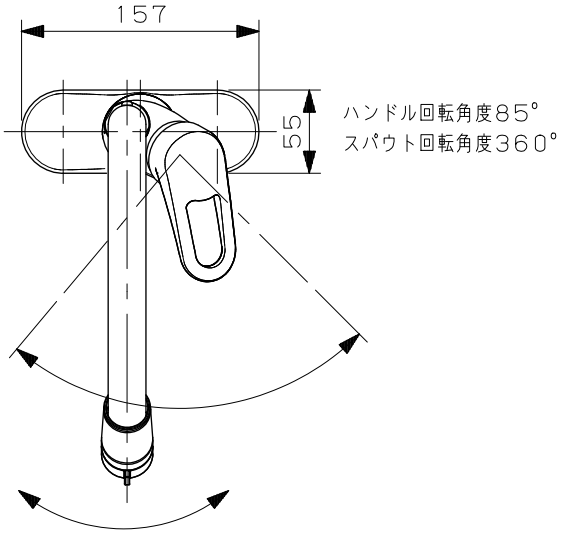

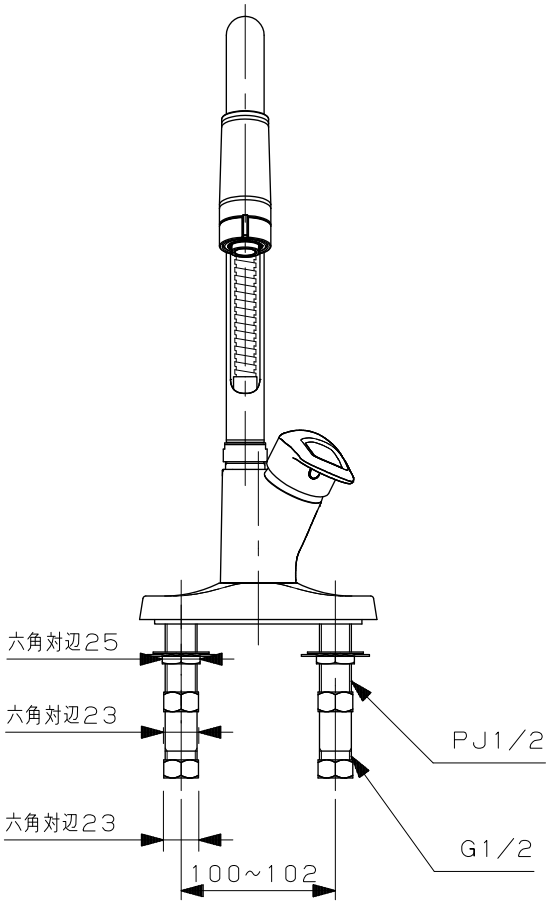

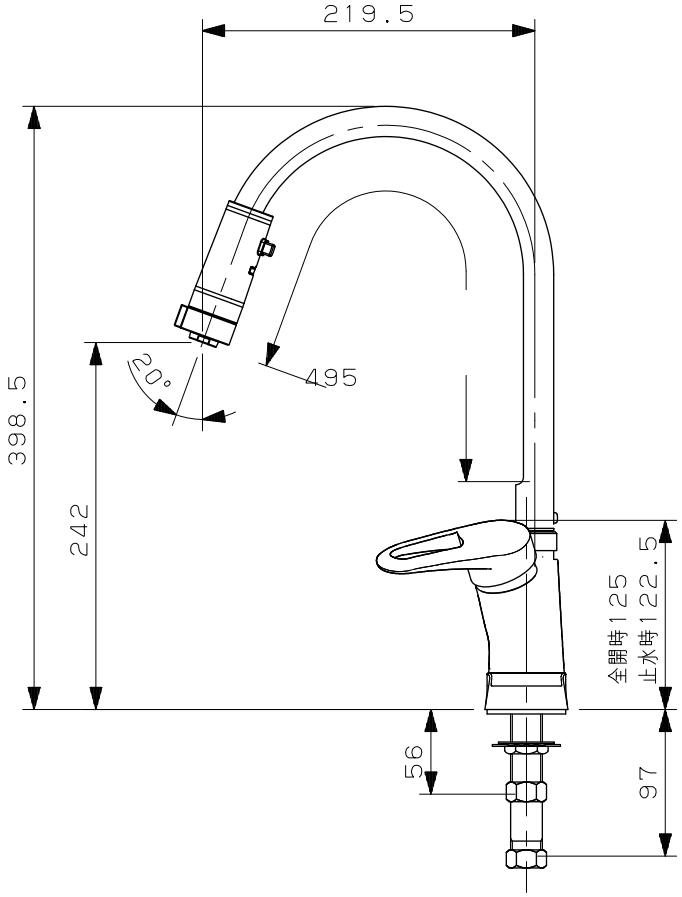

	単位mm	尺度	1/5	製図	検図	承認	品番	116-105
KAKUDAI				濱地	遠藤	櫻井	品名	シングルレバー混合栓（シャワーつき）
				2016年06月01日 作成				

A4