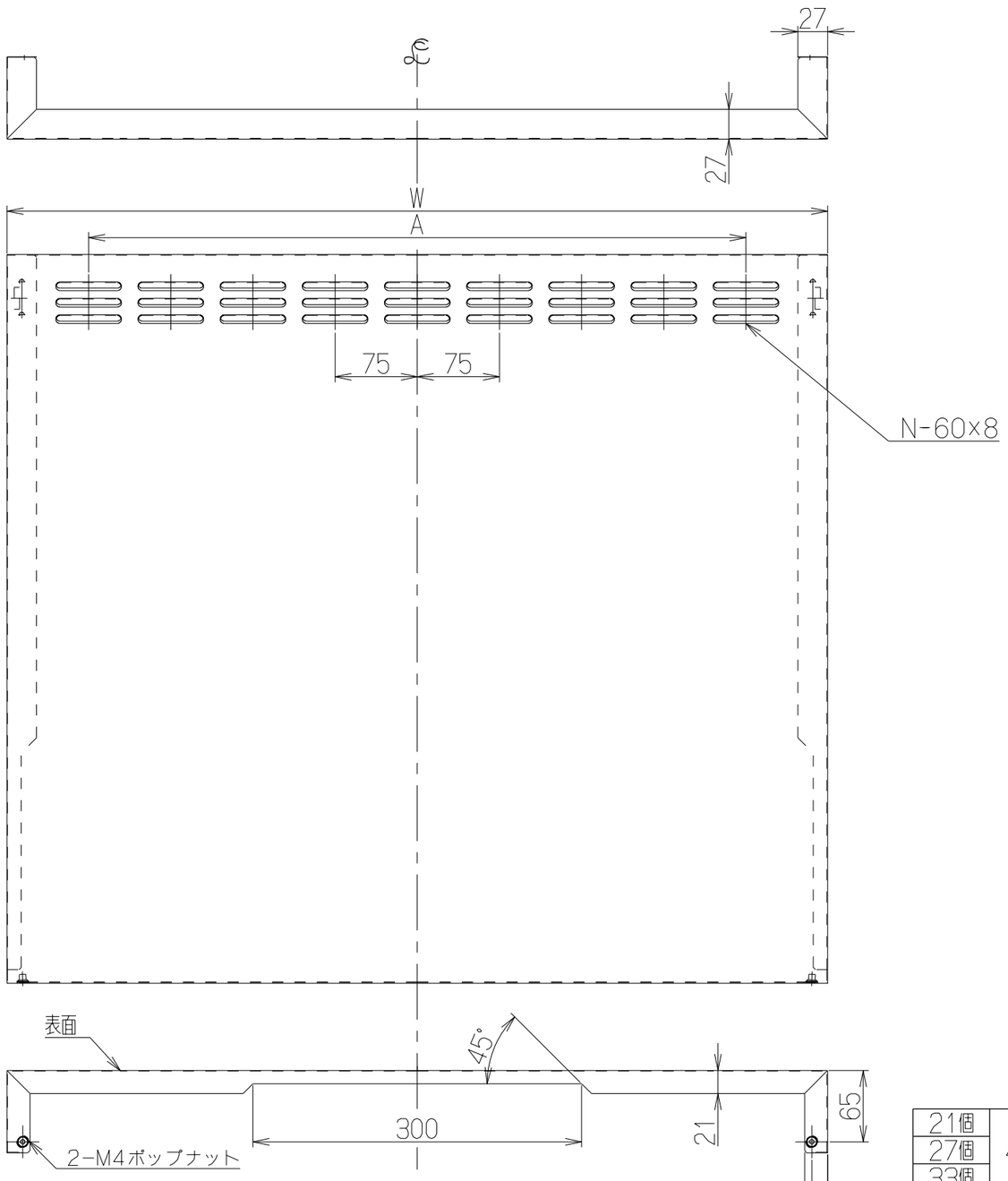

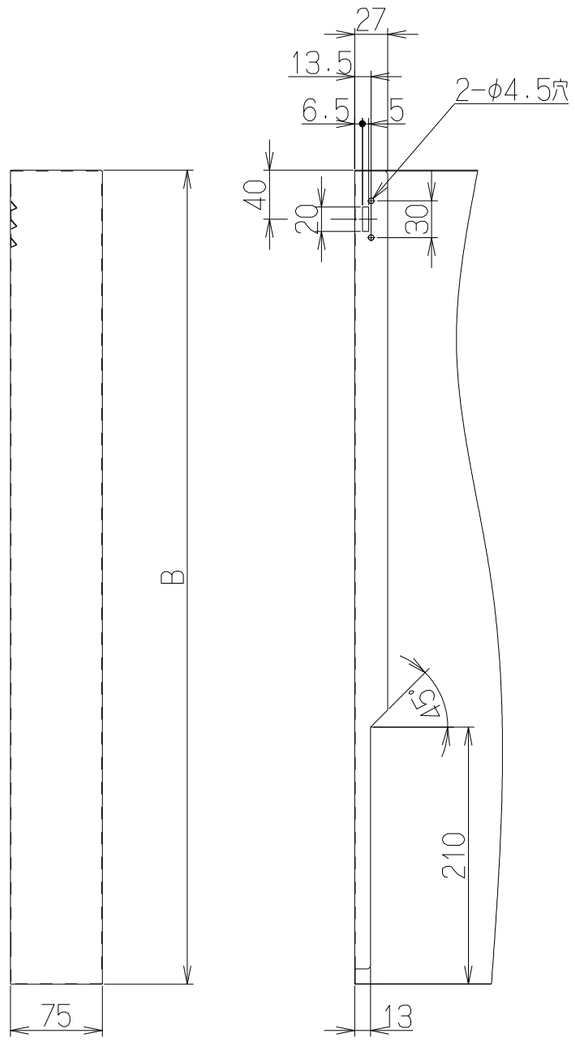

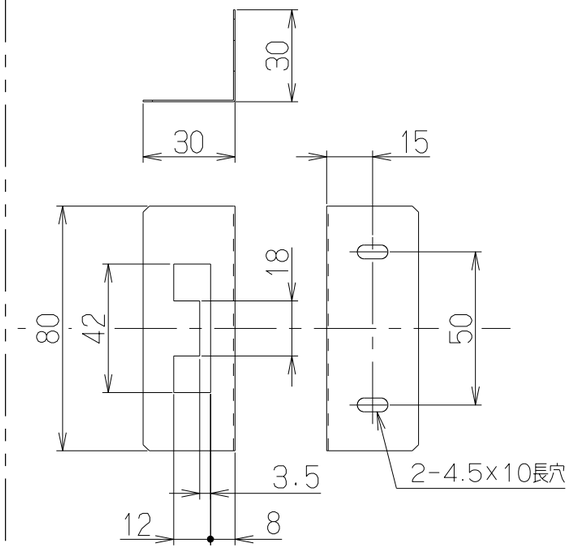

幕板固定金具

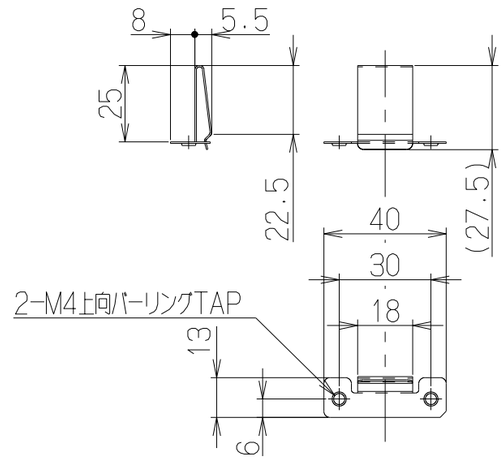

固定ばね

付 属 品

幕板固定金具 - - - - - - - - - - 2個
固定ばね - - - - - - - - - - - - 2個
バインドTPねじ（φ4×14）- 4本
+トラスねじ（M4×10）- - - 6本

注）1．本図は℄に対し左右対称である。

N数（カッコ内個数）	B寸法	A寸法	W寸法	品名	色調
21個	465	450	600	ZRY60MBM46FSZ	シルバーメタリック（SメタリックC）
27個		600	750	ZRY75MBM46FSZ	シルバーメタリック（SメタリックC）
33個		750	900	ZRY90MBM46FSZ	シルバーメタリック（SメタリックC）
21個	565	450	600	ZRY60MBM56FSZ	シルバーメタリック（SメタリックC）
27個		600	750	ZRY75MBM56FSZ	シルバーメタリック（SメタリックC）
33個		750	900	ZRY90MBM56FSZ	シルバーメタリック（SメタリックC）
21個	665	450	600	ZRY60MBM66FSZ	シルバーメタリック（SメタリックC）
27個		600	750	ZRY75MBM66FSZ	シルバーメタリック（SメタリックC）
33個		750	900	ZRY90MBM66FSZ	シルバーメタリック（SメタリックC）

機番	ZRY(60/75/90)MBM(46/56/66)FSZ	尺度	Free
名称	フラットスリムレンジフード用前幕板	日付	2014/ 7/23

クリナップ株式会社