記号	変更履歴	技連番号	年月日	担当
△				

特性表

型名	定格電圧 (V)	ノッチ	定格周波数 (Hz)	消費電力 (W) (0Pa)	風量 (m³/h) 0 Pa	風量 (m³/h) 100 Pa	騒音 (dB) (0Pa)	製品質量 (kg)
ZRS90SBK20FL	100	強	50	40	460	460	40	38.0 ※2
			60					
		中	50	17	300	—	32	
			60					
		弱	50	11	240	—	26	
			60					
		常時	50	7	165	—	20	
			60					

電動機形式	8極DCブラシレスモーター	絶縁抵抗	10MΩ以上 (500Vメガー)	耐電圧	AC1000V 1分間	絶縁区分	E 種

風量値はJIS C9603 チャンバー法による （165Pa時：最大電力 86W）
※2．別売品ダクトカバーの質量は含まない

付属品

+トラスねじ（M4×10）--14本
座付ねじ（φ5．1×45）---6本
ソフトテープ----------1本

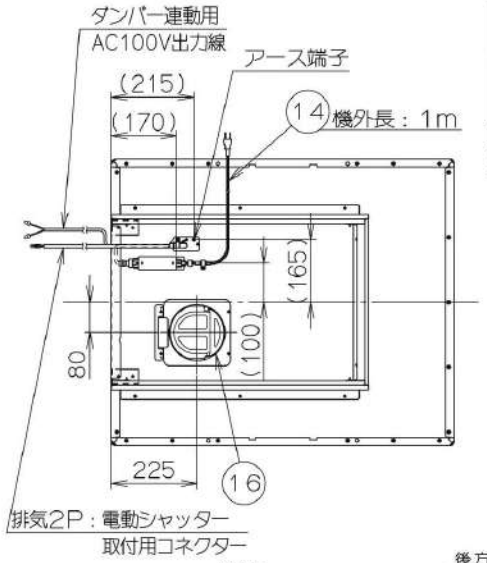

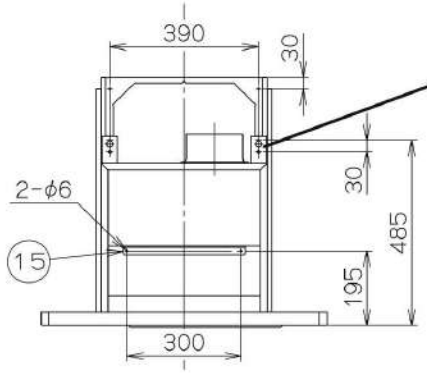

Y矢視図

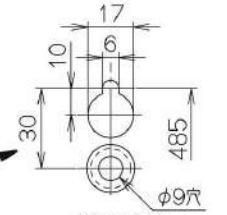

だるま穴
（本体取付穴）詳細

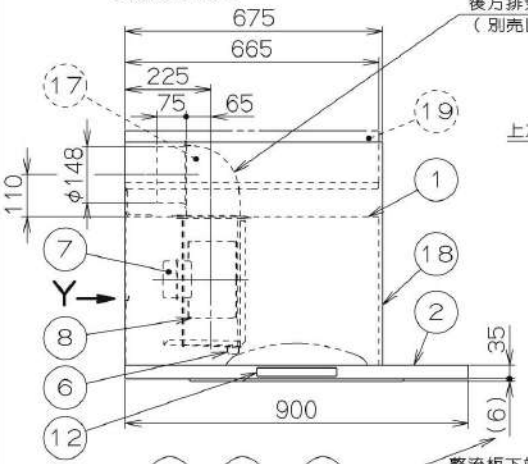

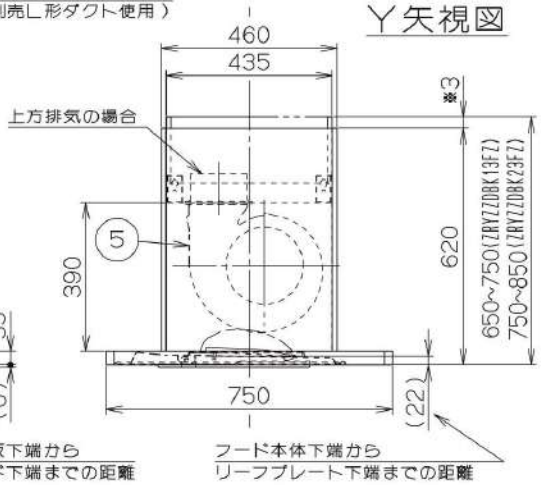

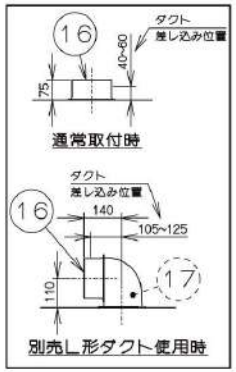

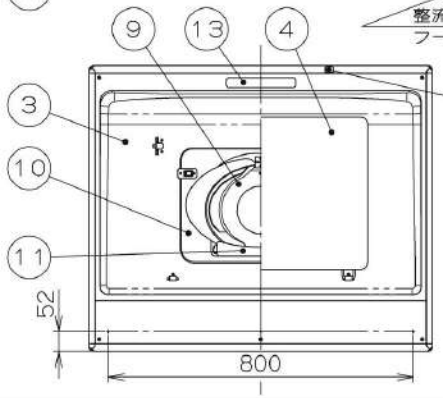

注）1．本図はL（左壁）仕様を示す。

《別売品ダクトカバー一覧》

調整可能範囲（※3）	別売ダクトカバー機種名
30～130	ZRYZZDBK13FS/T/WZ
130～230	ZRYZZDBK23FS/T/WZ

主要部品一覧表

品番	部品名	材質	表面処理	色調
1	本体	亜鉛めっき鋼板		
2	フード本体	S.W：亜鉛めっき鋼板	フッ素塗装	表題欄による
		T：亜鉛めっき鋼板	ポリエステル塗装	
3	オイルパネル	S.W：亜鉛めっき鋼板	フッ素塗装	表題欄による
		T：亜鉛めっき鋼板	ポリエステル塗装	
4	整流板	S.W：亜鉛めっき鋼板	フッ素塗装	表題欄による
		T：亜鉛めっき鋼板	ポリエステル塗装	
5	ケーシング	亜鉛めっき鋼板	ファンシークリーン仕上；ブラック	
6	オイルパック	亜鉛めっき鋼板	ファンシークリーン仕上；ブラック	
7	DCモーター	8極DCブラシレスモーター E種		
8	ファン	亜鉛めっき鋼板	ファンシークリーン仕上：ブラック（ワンタッチ着脱シロッコファン）	
9	リーフプレート	ステンレス	No．4仕上（※1） 美コート（セラミック系樹脂コーティング）	クリアー
10	プレートパネル	S.W：亜鉛めっき鋼板	フッ素塗装	表題欄による
		T：亜鉛めっき鋼板	ポリエステル塗装	
11	プレート受け	S.W：亜鉛めっき鋼板	フッ素塗装	表題欄による
		T：亜鉛めっき鋼板	ポリエステル塗装	
12	スイッチ	リモコン対応ソフトタッチ式スイッチ【専用調理機器と連動可】 （お手入れサイン、常時換気、照明、運転［弱・中・強］、タイマー［3・15・30］、切）		
13	照明装置	LED照明（昼白色） 消費電力：3．5W（LED照明1灯、照明用電源）		
14	電源コード	プラグ付ビニル平形コード0．75mm² 2心 2極差込プラグ		
15	本体取付桟	亜鉛めっき鋼板		※付属品
16	排気口	亜鉛めっき鋼板	逆風防止シャッター付	※付属品
17	L形ダクト	亜鉛めっき鋼板		※別売品
18	ダクトカバー本体	S.W：亜鉛めっき鋼板	フッ素塗装	表題欄による
		T：亜鉛めっき鋼板	ポリエステル塗装	
19	ダクトカバー	S.W：亜鉛めっき鋼板	フッ素塗装	※別売品 表題欄による
		T：亜鉛めっき鋼板	ポリエステル塗装	

※1 美コートはクリナップ株式会社殿での塗装とする。

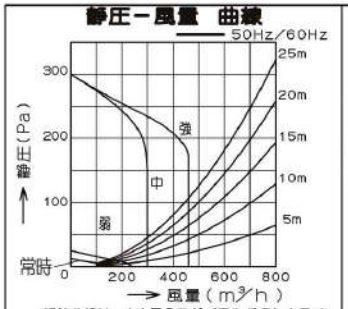

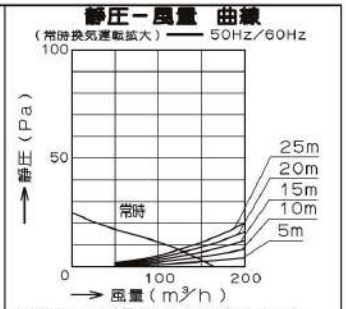

品名	色調
ZRS90SBK20FWL	ホワイト（Cホワイト）
ZRS90SBK20FTL	テクスチャーブラック
ZRS90SBK20FSL	シルバーメタリック（SメタリックC）

機番	ZRS90SBK20F（S/T/W）L	R度	Free	/ /
		日付	2020/9/25	/ /
名称	とってもクリンフード プレミアムモデル サイドタイプ	クリナップ株式会社		