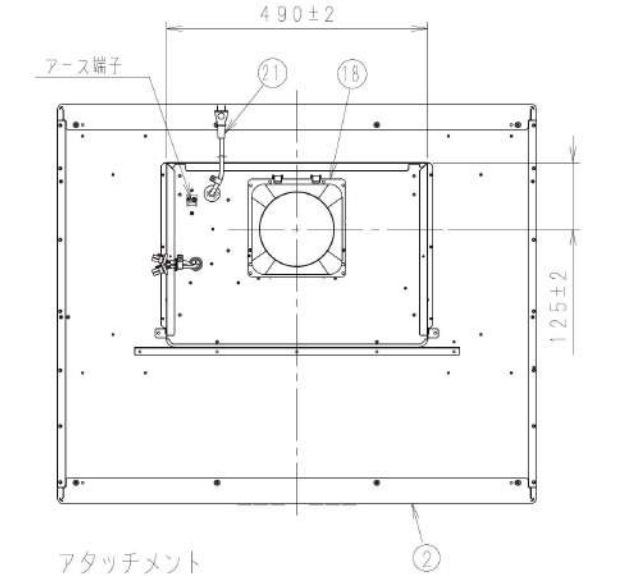

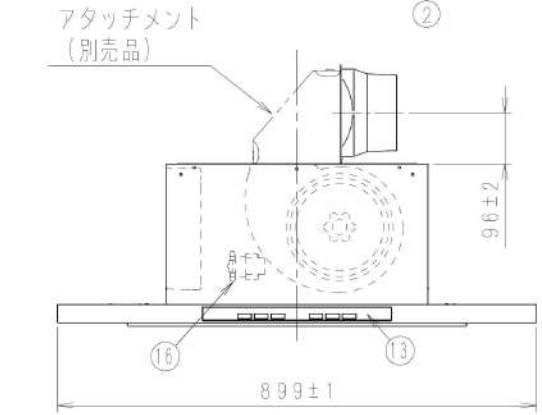

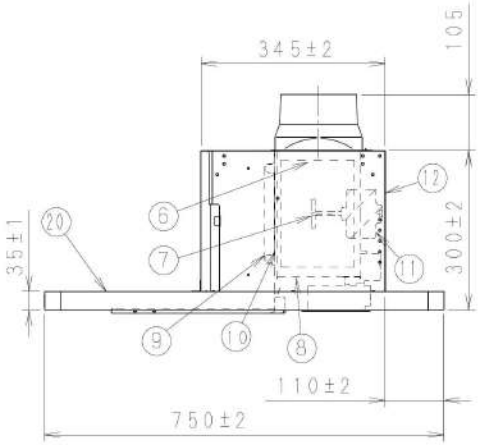

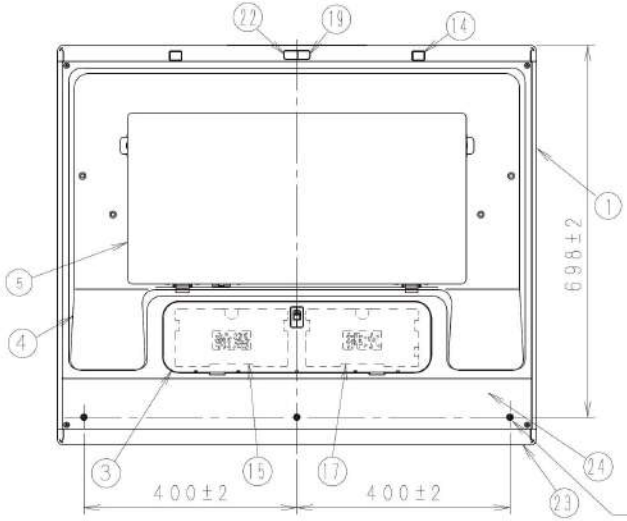

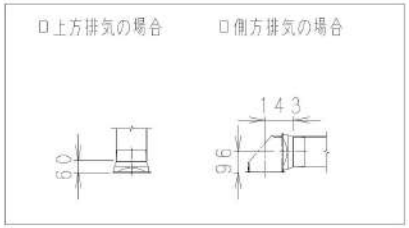

□仕様

定　格	1φ，100V				
周波数（Hz）	50/60				
機　能	－	省エネナビ運転			－
	ターボ	強	中	弱	常時
消費電力（W）	32	20.5	11.5	8	5
風量（m^3/h）	460	380	300	220	130
騒　音（dB）	39	37	32	27	22
時間定格	連続				
電動機 排気	DCモーター				
形式 ポンプ	DCモーター				
電動機絶縁種別	E種				
巻線温度上昇	75K以下				
基準周囲温度	40℃以下				
絶縁抵抗	1MΩ以上（d. c. 500V）				
耐電圧	a. c. 1000V1分間				
適用パイプ・呼び径	φ150				
質　量（kg）	21kg				

（注）上記測定数値は，静圧0Paにおけるものです．
測定は日本工業規格（JIS C9603）
の方法によるものです．

※ファンフィルター洗浄時の最大消費電力　32W
ファン最大消費電力　100W

番号	品　名	材　質	数量	備　考
1	サイドパネル	プレコート鋼板	2	（シルバー/ホワイト/マットブラック）
2	フロントフード	プレコート鋼板	1	（シルバー/ホワイト/マットブラック）
3	トレイパネル	プレコート鋼板	1	撥油塗装仕様（シルバー/ホワイト/マットブラック）
4	インナーフード	プレコート鋼板	1	撥油塗装仕様（シルバー/ホワイト/マットブラック）
5	整流板	亜鉛メッキ鋼板	1	撥油塗装仕様（シルバー/ホワイト/マットブラック）
6	ファン・フィルター	アルミ	1	撥水性塗装
7	スピンナー	亜鉛メッキ鋼板	1	ねじ式
8	ケーシング	プレコート鋼板	1	撥油塗装仕様（シルバー）
9	パネル（オリフィス一体）	亜鉛メッキ鋼板	1	黒塗装
10	ウォーターストッパー	亜鉛メッキ鋼板	1	黒塗装
11	DCモーター		1	
12	ファンボックス	亜鉛メッキ鋼板	1	
13	スイッチ		1	洗浄，常時換気，排熱，運転，照明，切
14	照明	LED照明	2	
15	給湯トレイ	PP	1	
16	ポンプ		1	
17	排水トレイ	PP	1	
18	アダプター	亜鉛メッキ鋼板	1	
19	受光部	PMMA	1	
20	トップパネル	プレコート鋼板	1	（シルバー/ホワイト/マットブラック）
21	電源コード	布線平形2心	1	有効長1000mm以上
22	温度センサー部	PE	1	
23	バックフード	プレコート鋼板	1	（シルバー/ホワイト/マットブラック）
24	インナーフードスペーサ	プレコート鋼板	1	撥油塗装仕様（シルバー/ホワイト/マットブラック）

□静圧－風量特性曲線

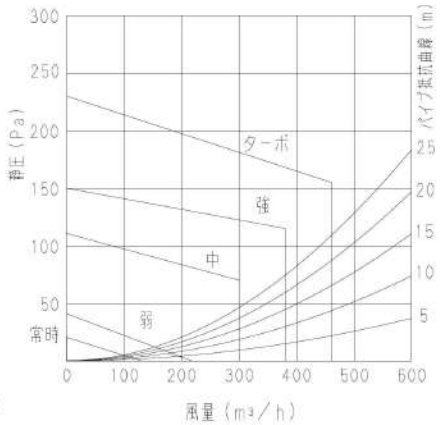

□常時風量部分拡大図

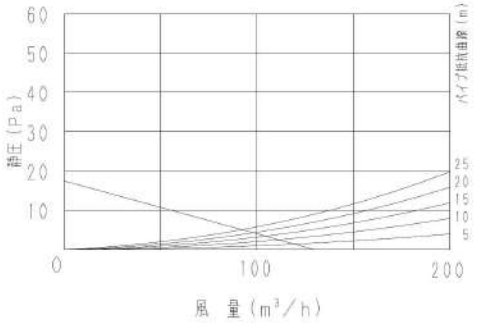

※1　給気シャッター連動用端子出力仕様
常時：　－　（出力ON設定有）
弱：a. c. 100V
中：a. c. 100V
強：a. c. 100V
ターボ：a. c. 100V
※2　排気シャッター連動用端子出力仕様
常時：a. c. 100V
弱：a. c. 100V
中：a. c. 100V
強：a. c. 100V
ターボ：a. c. 100V

注：
1）適用パイプ：呼び径φ150mm

単位：mm

機　番	ZRS90KBS20M（S/W/T）Z	尺　度	1：10		/ /
		日　付	2020/10/02		/ /
名　称	洗エールレンジフード（対面タイプ）	クリナップ株式会社			