《別売品ダクトカバー一覧》

調整可能範囲（※2）	別売品ダクトカバー機種名
0～100	ZRYZZDBL10FTZ
100～200	ZRYZZDBL20FTZ

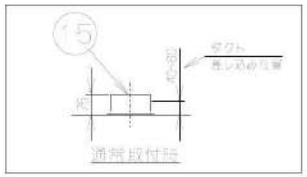

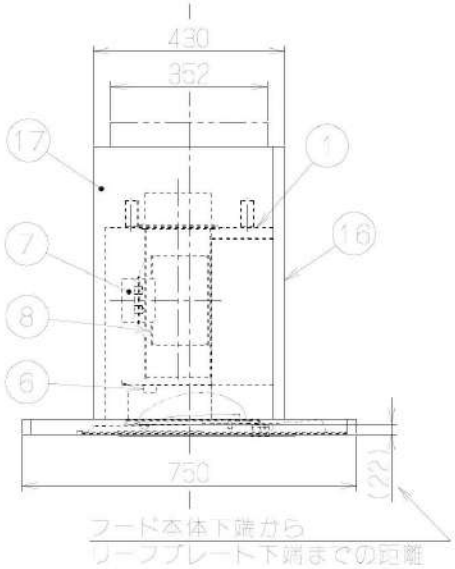

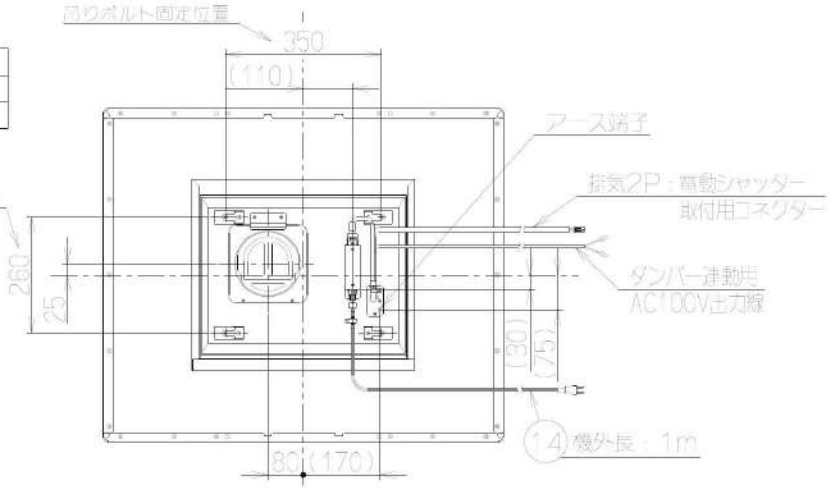

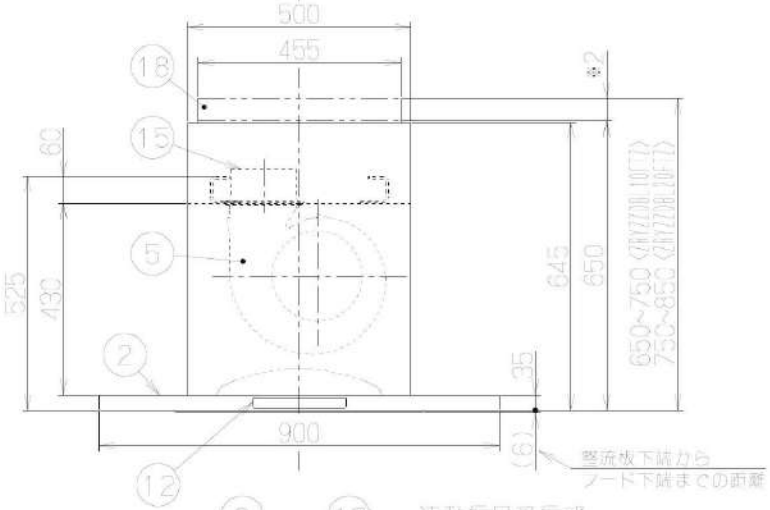

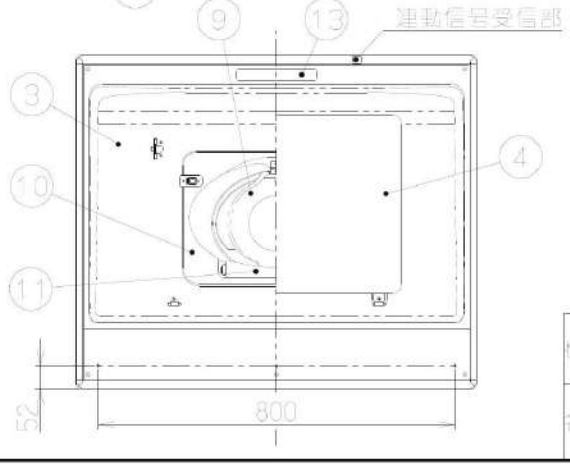

主要部品一覧表				
品番	部品名	材質	表面処理	色調
1	本体	亜鉛めっき鋼板		
2	フード本体	亜鉛めっき鋼板	ポリエステル塗装	表面柄による
3	オイルパネル	亜鉛めっき鋼板	ポリエステル塗装	表面柄による
4	整流板	亜鉛めっき鋼板	ポリエステル塗装	表面柄による
5	ケーシング	亜鉛めっき鋼板	ファンシーグリーン仕上：ブラック	
6	オイルパック	亜鉛めっき鋼板	ファンシーグリーン仕上：ブラック	
7	DCモーター	6極DCブラシレスモーター E種		
8	ファン	亜鉛めっき鋼板	ファンシーグリーン仕上：ブラック（ワンタッチ脱着シロッコファン）	
9	リーフプレート	ステンレス	No.4仕上 ヘコート（セラミック無機コーティング）	クリアー
10	プレートパネル	亜鉛めっき鋼板	ポリエステル塗装	表面柄による
11	プレート受け	亜鉛めっき鋼板	ポリエステル塗装	表面柄による
12	スイッチ	リモコン対応ソフトタッチ式スイッチ【専用調理機器と連動可】（お手入れ簡単、制御数、調理、時間（弱・中・強）、タイマー（3・15・30）、切）		
13	照明装置	LED照明（昼白色） 消費電力：3.5W（LED照明1灯、照明常点）		
14	電源コード	プラグ付ビニル平形コード0.75mm² 2芯 2極差込プラグ		
15	排気口	亜鉛めっき鋼板	逆風防止シャッター付	
16	前幕	亜鉛めっき鋼板	ポリエステル塗装	表面柄による
17	カバー	亜鉛めっき鋼板	ポリエステル塗装	表面柄による
18	ダクトカバー	亜鉛めっき鋼板	ポリエステル塗装	※別売品 表面柄による

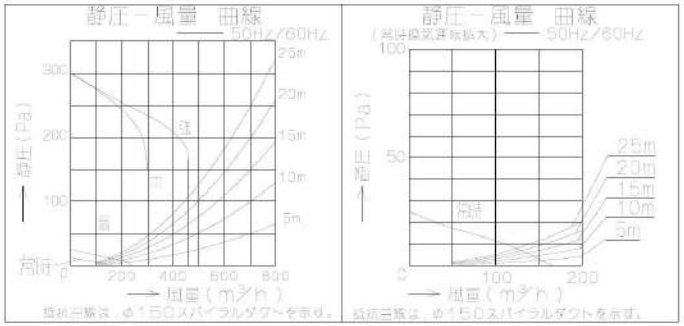

特性表

型名	定格電圧（V）	ノッチ	定格周波数（Hz）	消費電力（W）（10Pa）	風量（m³/h） 0 Pa	風量（m³/h） 100 Pa	騒音（dB）（1m）	製品質量（kg）
ZRS90CBL19FTZ	100	強	50	40	460	460	40	35.0 ※1
			60					
		中	50	17	300	—	32	
			60					
		弱	50	11	240	—	28	
			60					
		常時	50	7	165	—	20	
			60					

電動機方式	誘導DCブラシレスモーター	絶縁抵抗	10MΩ以上（500Vメガ）	耐電圧	AC1000V 1分間	絶縁区分	E種

風量値はJIS C9610 チャンバー法による
※1.別売品ダクトカバー重量は含まない

（抵抗値 最大値 ）

付属品

- +ナベねじ（M4×8）……4本
- +トラスねじ（M5×10）……5本
- フード引掛金具……1個
- フード固定金具……1個
- フード引掛板……1個
- ソフトテープ……1本

	品名	色調		
	ZRS90CBL19FTZ	テクスチャーブラック		
機番	ZRS90CBL19FTZ	尺度 Free		／ ／
		日付 2019/11/28		／ ／
名称	とってもクリンフード プレミアムモデル センタータイプ	クリナップ株式会社		