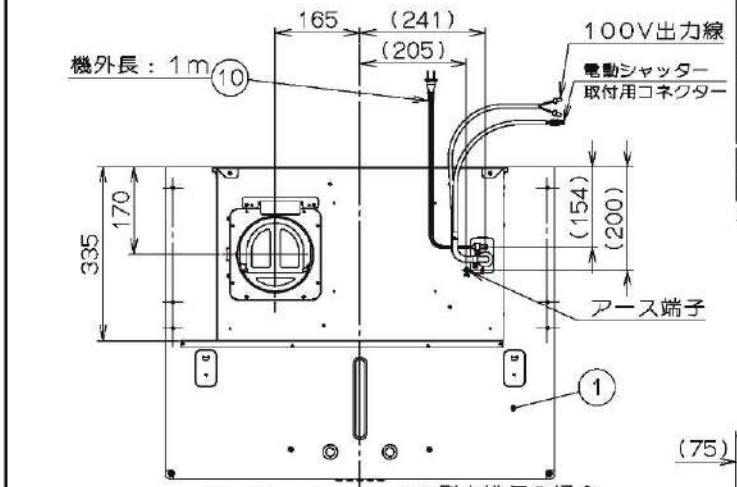

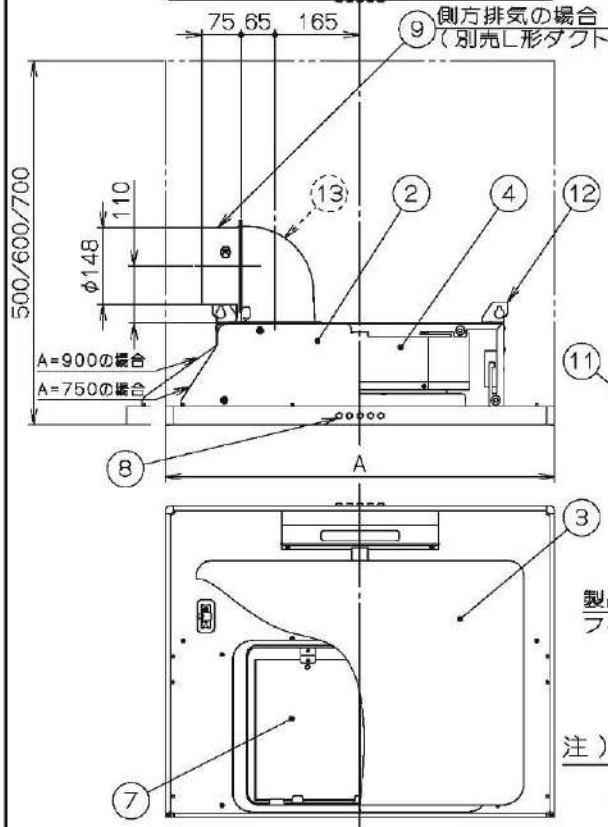

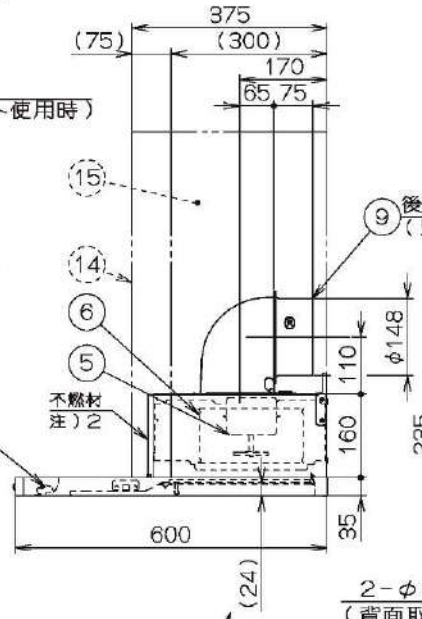

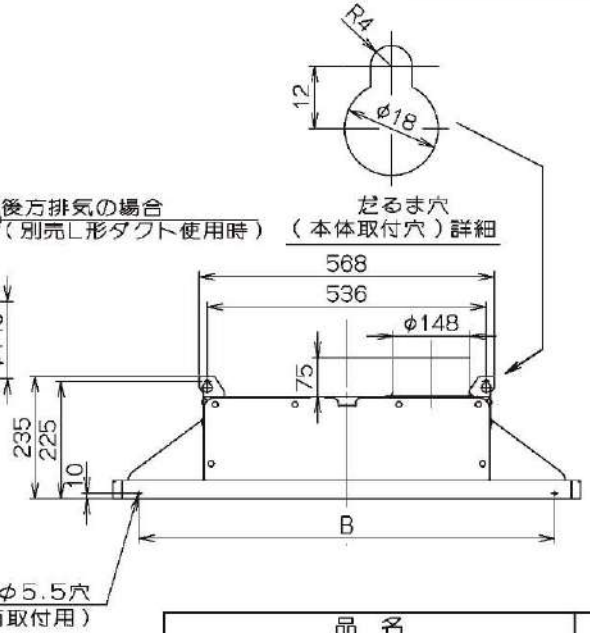

特性表

型名	定格電圧 (V)	ノッチ	定格周波数 (Hz)	消費電力 (W)	風量 (m³/h) 0 Pa	風量 (m³/h) 100 Pa	騒音 (dB)	製品質量 (kg)
ZRS75ABY20FL ZRS90ABY20FL	100	強	50	105	520	420	47	13.0 13.5
			60	125	500	430	46	
		中	50	60	330	—	37	
			60	61	300	—	35	
		弱	50	29	180	—	23	
			60	29	160	—	22	

電動機形式	4極コンデンサー誘導電動機	絶縁抵抗	10MΩ以上 (500Vメガー)	耐電圧	AC1000V 1分間	絶縁区分	E種

風量値はJIS C9603 チャンバー法による

付属品

座付ねじシルバー（φ4.8x45）------2本
※S，Wに付属
座付ねじブラック（φ5.1x45）------2本
※Tの場合：4本
ソフトテープ----------1本

主要部品一覧表

品番	部品名	材質	表面処理	色調
1	フード本体	亜鉛めっき鋼板	S・W：フッ素樹脂/T：ポリエステル塗装	表題欄による
2	本体	亜鉛めっき鋼板		
3	整流板	亜鉛めっき鋼板	S・W：フッ素樹脂/T：ポリエステル塗装	表題欄による
4	ケーシング	亜鉛めっき鋼板		
5	モーター	4極コンデンサー誘導電動機E種		
6	ファン	亜鉛めっき鋼板（シロッコファン）		
7	フィルター	ガルバリウム鋼板製アクアスリットフィルタ1層（両面親水性コート：クリアー）		
8	スイッチ	押しボタン式スイッチ（切、弱、中、強、照明）		
9	排気口	亜鉛めっき鋼板	逆風防止シャッター付	※付属品
10	電源コード	プラグ付ビニル平形コード0.75mm²・2心 2極差込プラグ		
11	照明装置	LED照明（昼白色） 消費電力3W （LED照明1灯、照明用電源）		
12	吊金具	亜鉛めっき鋼板		
13	L形ダクト	亜鉛めっき鋼板		※別売品
14	幕板	S：カラー鋼板		表題欄による ※別売品
		亜鉛めっき鋼板	W：フッ素樹脂/T：ポリエステル塗装	
15	横幕板	S：カラー鋼板		表題欄による ※別売品
		亜鉛めっき鋼板	W：フッ素樹脂/T：ポリエステル塗装	

静圧－風量 曲線

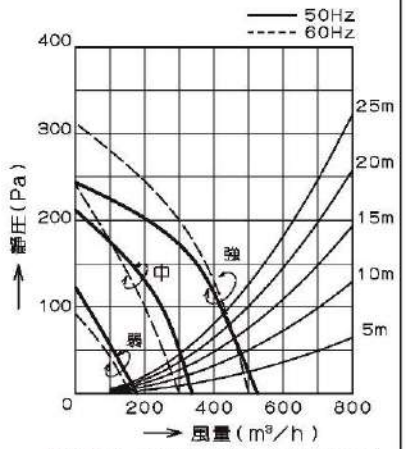

抵抗曲線は，φ150スパイラルダクトを示す。

注）1．本図は左（L）排気を示す。
2．不燃材は、別売品化粧幕板取付フレームに付属。

B寸法	A寸法	品名	色調
800	900	ZRS90ABY20FWL	ホワイト（Cホワイト）
		ZRS90ABY20FTL	テクスチャーブラック
		ZRS90ABY20FSL	シルバーメタリック（SメタリックC）
650	750	ZRS75ABY20FWL	ホワイト（Cホワイト）
		ZRS75ABY20FTL	テクスチャーブラック
		ZRS75ABY20FSL	シルバーメタリック（SメタリックC）

機番	ZRS(75/90)ABY20F(S/T/W)L	尺度	1：10
		日付	2020/5/27
名称	シンプルスリムレンジフード		

クリナップ株式会社