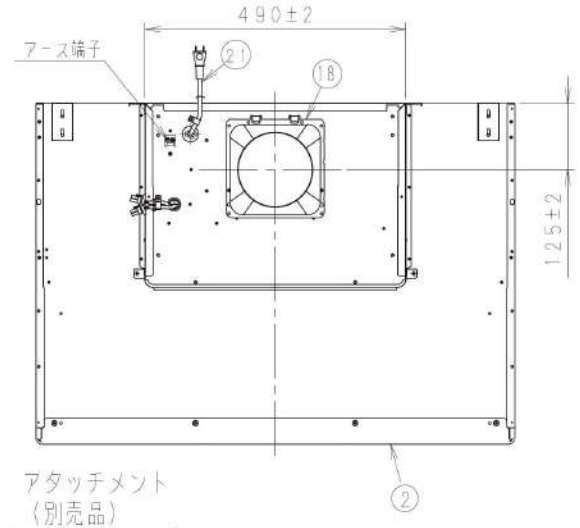

アタッチメント
（別売品）

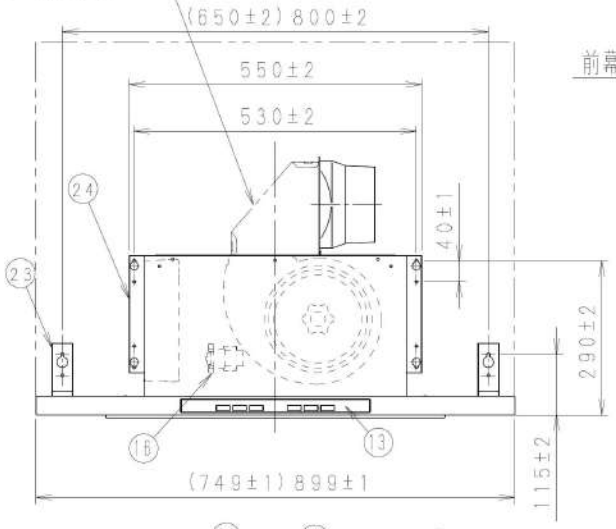

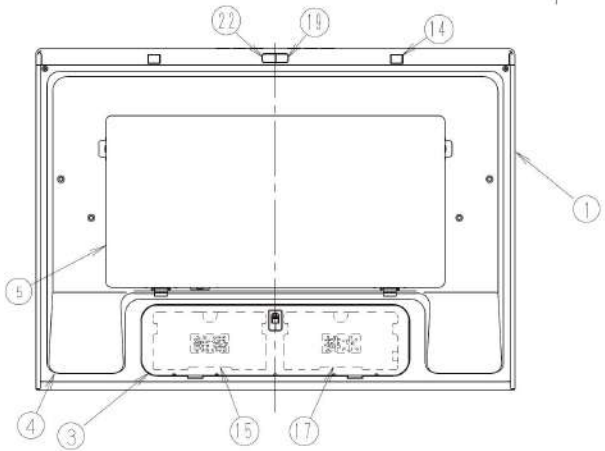

□付属品

番号	品名	数量
1	トラスタッピンねじ（φ4×40）	6個
2	トラスタッピンねじ（φ4×8）	2個
3	トラス小ねじ（φ5×10）	8個
4	トラスタッピンねじ（φ4×14）	2個
5	パッキングテープ	1個
6	取付・設置説明書	1個
7	取扱説明書	1個
8	吊り金具1	2個
9	吊り金具2	2個
10	L金具	2個

□上方排気の場合　□側方排気の場合　□後方排気の場合

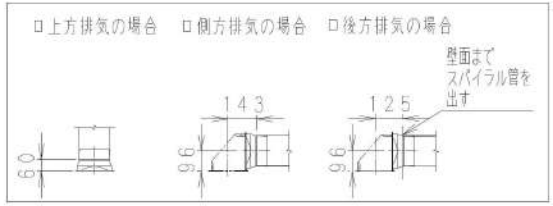

□仕様

定格	1φ，100V				
周波数（Hz）	50/60				
機能	－	省エネナビ連動			－
	ターボ	強	中	弱	常時
消費電力（W）	32	20.5	11.5	8	5
風量（m³/h）	460	380	300	220	130
騒音（dB）	39	37	32	27	22
時間定格	連続				
電動機 排気	DCモーター				
形式 ポンプ	DCモーター				
電動機絶縁種別	E種				
巻線温度上昇	75K以下				
基準周囲温度	40℃以下				
絶縁抵抗	1MΩ以上（d.c.500V）				
耐電圧	a.c.1000V1分間				
適用パイプ・呼び径	φ150				
質量（kg）	90cmタイプ：19kg，75cmタイプ：18kg				

（注）上記測定数値は，静圧0Paにおけるものです．
測定は日本工業規格（JIS C9603）
の方法によるものです．

※ファンフィルター洗浄時の最大消費電力　32W
ファン最大消費電力　100W

番号	品名	材質	数量	備考
1	サイドパネル	プレコート鋼板	2	（シルバー/ホワイト/マットブラック）
2	フロントフード	プレコート鋼板	1	（シルバー/ホワイト/マットブラック）
3	トレイパネル	プレコート鋼板	1	陰極塗装仕様（シルバー/ホワイト/マットブラック）
4	インナーフード	プレコート鋼板	1	陰極塗装仕様（シルバー/ホワイト/マットブラック）
5	整流板	亜鉛メッキ鋼板	1	陰極塗装仕様（シルバー/ホワイト/マットブラック）
6	ファンフィルター	アルミ	1	親水性塗装
7	スピンナー	亜鉛メッキ鋼板	1	ねじ式
8	ケーシング	プレコート鋼板	1	陰極塗装仕様（シルバー）
9	パネル（オリフィス一体）	亜鉛メッキ鋼板	1	黒塗装
10	ウォーターストッパー	亜鉛メッキ鋼板	1	黒塗装
11	DCモーター		1	
12	ファンボックス	亜鉛メッキ鋼板	1	
13	スイッチ		1	洗浄，常時換気，排熱，運転，照明，切
14	照明	LED照明	2	
15	給湯トレイ	PP	1	
16	ポンプ		1	
17	排水トレイ	PP	1	
18	アダプター	亜鉛メッキ鋼板	1	
19	受光部	PMMA	1	
20	トップパネル	プレコート鋼板	1	（シルバー/ホワイト/マットブラック）
21	電源コード	有無平形2芯	1	有効長1000mm以上
22	温度センサー部	PE	1	
23	吊金具1	亜鉛メッキ鋼板	2	
24	吊金具2	亜鉛メッキ鋼板	2	

前幕板（別売品）

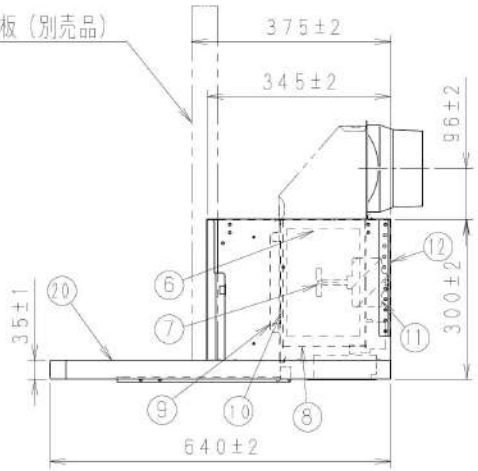

※1　給気シャッター連動用端子出力仕様
常時：　－　（出力ON設定有）
弱：a.c.100V
中：a.c.100V
強：a.c.100V
ターボ：a.c.100V
※2　排気シャッター連動用端子出力仕様
常時：a.c.100V
弱：a.c.100V
中：a.c.100V
強：a.c.100V
ターボ：a.c.100V

□静圧－風量特性曲線

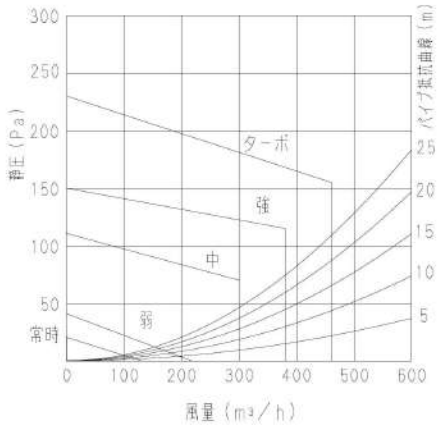

□常時風量部分拡大図

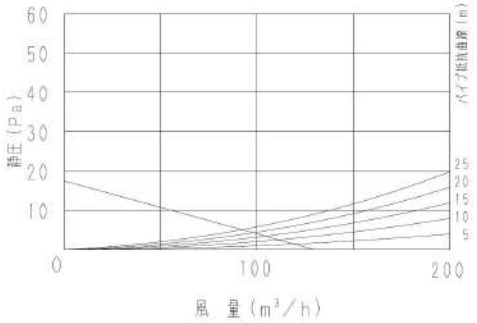

注：
1）適用パイプ：呼び径φ150mm
2）本図はW900，（）はW750を示す。

単位：mm

機番	ZRS75ABR20M(S/W/T)Z ZRS90ABR20M(S/W/T)Z	尺度	1：10		/ /
		日付	2020/10/02		/ /
名称	洗エールレンジフード（壁付タイプ）	クリナップ株式会社			