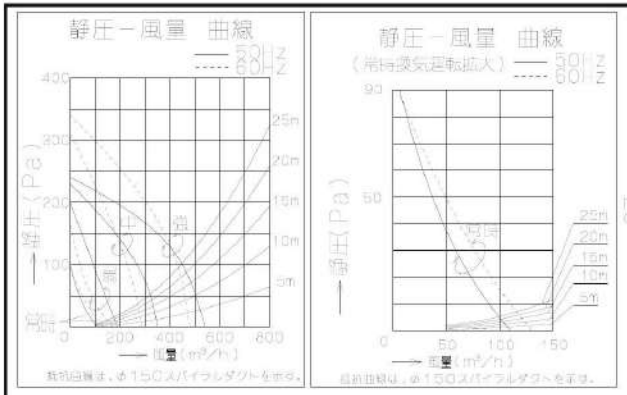

注）1．本図は L（左排気）仕様を示す。
2．不燃材A・Bは別売化粧幕板取付フレームに付属。

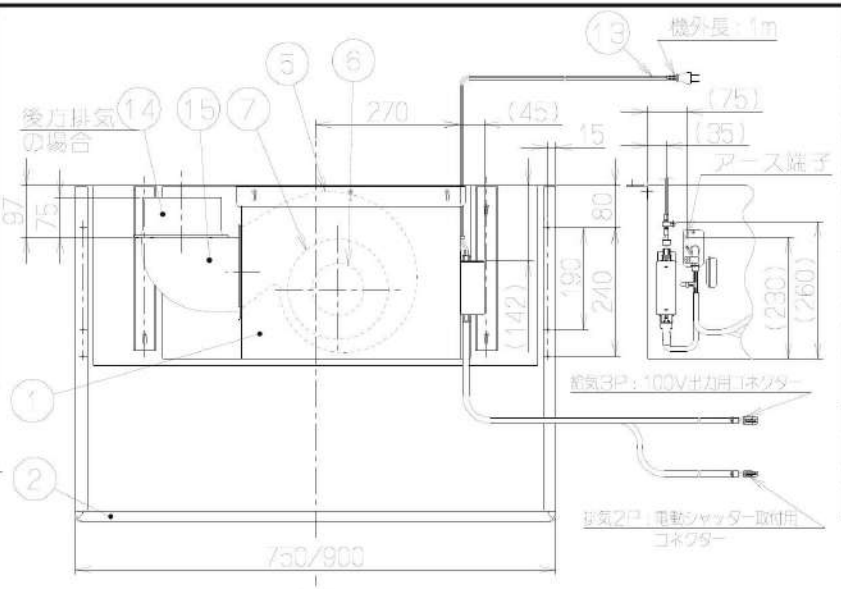

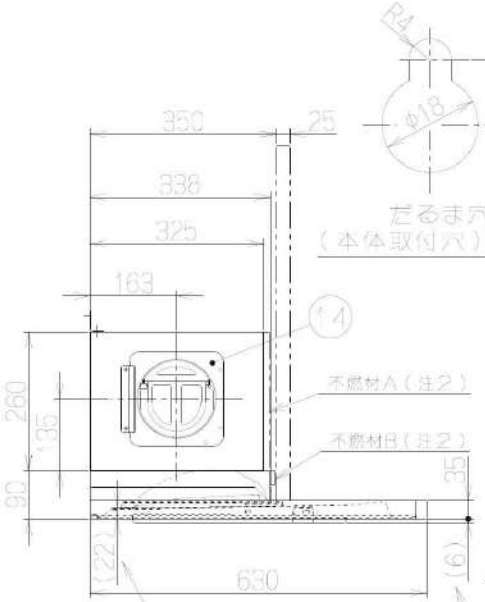

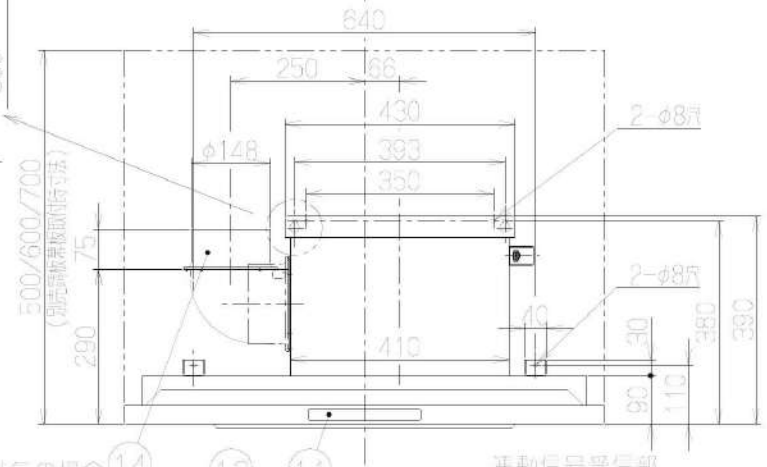

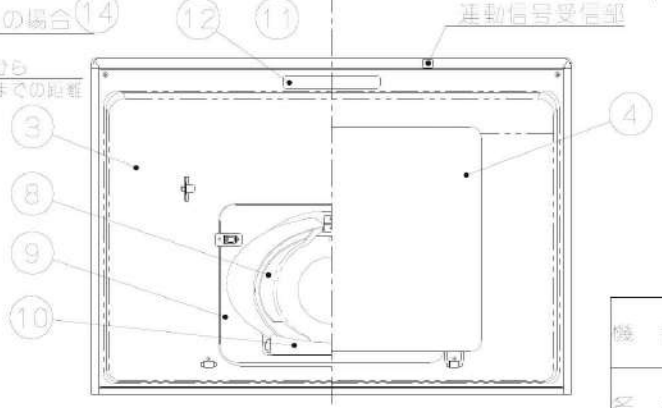

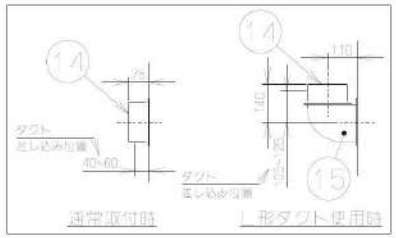

主要部品一覧表

品番	部品名	材質	表面処理	色調
1	本体	亜鉛めっき鋼板		
2	フード本体	亜鉛めっき鋼板	ポリエステル塗装	表題欄による
3	オイルパネル	亜鉛めっき鋼板	ポリエステル塗装	表題欄による
4	整流板	亜鉛めっき鋼板	ポリエステル塗装	表題欄による
5	クーリング	亜鉛めっき鋼板		
6	ヒーター	4極コンデンサー誘導電動機　巨樹		
7	ファン	亜鉛めっき鋼板	ファンシークリーン仕上（ブラック（シロッコファン）	
8	リーフプレート	ステンレス	No. 4仕上 カラー（セラミック顔料コーティング）	クリアー
9	プレートパネル	亜鉛めっき鋼板	ポリエステル塗装	表題欄による
10	プレート受け	亜鉛めっき鋼板	ポリエステル塗装	表題欄による
11	スイッチ	リモコン対応ソフトタッチ式スイッチ　【専用調理機器と連動】（常時換気、常時、連動［強・中・弱］、タイマー<3分後切>、切）		
12	照明装置	LED照明（昼白色）消費電力：3．5W（LED照明1灯、照明用電源）		
13	電源コード	プラグ付ビニル平形コード0．75mm² 2心 2極差込プラグ		
14	排気口	亜鉛めっき鋼板	逆風防止シャッター付	※付属品
15	L形ダクト	亜鉛めっき鋼板		※付属品

付属品

座付ねじ（φ5．1x25）	2本
座付ねじ（φ5．1x45）	2本
段付きねじ（M4x12）	4本
ソフトテープ	1本

特性表

型名	定格電圧(V)	ノッチ	定格周波数(Hz)	消費電力(W)	風量(m³/h) 0Pa	風量(m³/h) 100Pa	騒音(dB)	製品質量(kg)
ZRS75ABH19FTL ZRS90ABH19FTL	100	強	50	115	540	450	47	20.0 22.0
			60	130	480	430	46	
		中	50	74	350	—	38	
			60	74	290	—	36	
		弱	50	40	190	—	24	
			60	39	170	—	22	
		常時	50	25	110	—	19	
			60	32	130	—	20	

電動機形式	4極コンデンサー誘導電動機	絶縁抵抗	10MΩ以上（500Vメガー）	耐電圧	AC1000V 1分間	絶縁区分	E 種

温度上昇値はJIS C9603 チャンバー法による

品名	色調
ZRS90ABH19FTL	テクスチャーブラック
ZRS75ABH19FTL	テクスチャーブラック

機番	ZRS(75/90)ABH19FTL	尺度	1:10	／ ／
		日付	2019/11/28	／ ／
名称	とってもクリンフード	クリナップ株式会社		