付属品

木ねじ（φ4.5x45）――2本
座付ねじ（φ5.1x45）――4本
ソフトテープ ――――1本

主要部品一覧表

品番	部品名	材質	表面処理	色調
1	本体	カラー鋼板		表題欄による
2	前板	カラー鋼板		表題欄による
3	ケーシング	亜鉛めっき鋼板		
4	モーター	4極コンデンサー誘導電動機E種		
5	ファン	亜鉛めっき鋼板（シロッコファン）		
6	スイッチ	押レボタン式（切，弱，中，強，照明）		
7	フィルター	鋼板製スロットフィルタ1層（ファンシークリーン仕上：ブラック）		
8	排気口	亜鉛めっき鋼板	逆風防止シャッター付	※付属品
9	L形ダクト	亜鉛めっき鋼板		※別売品
10	幕板	カラー鋼板		表題欄による
11	電源コード	プラグ付ビニル平形コード0.75mm² 2心 2極差込プラグ		
12	照明装置	S型ミニ電球 1ケ付 （定格100V 40W 口金：E17）		

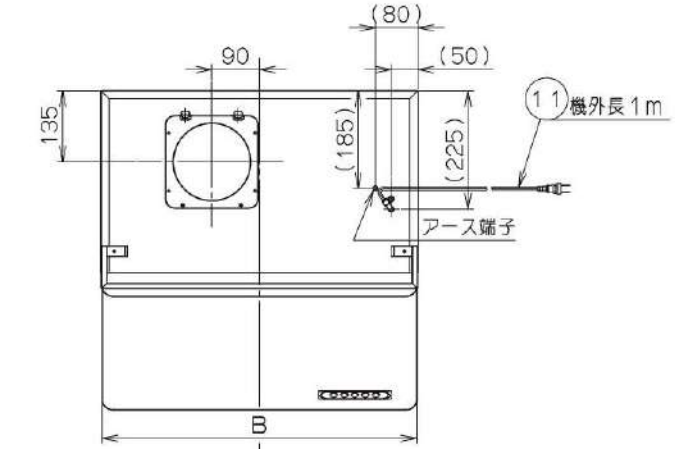

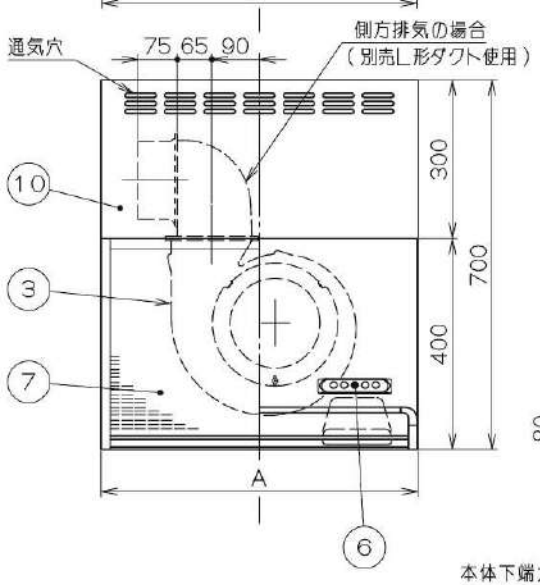

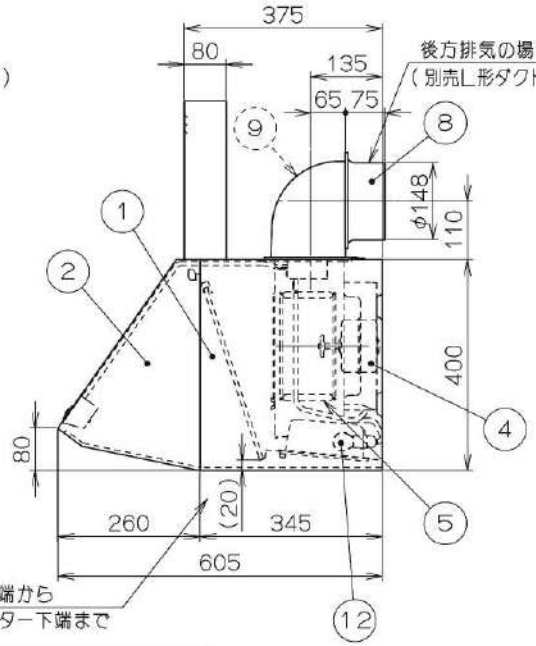

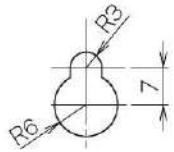

だるま穴詳細
（本体取付穴：S=1/1）

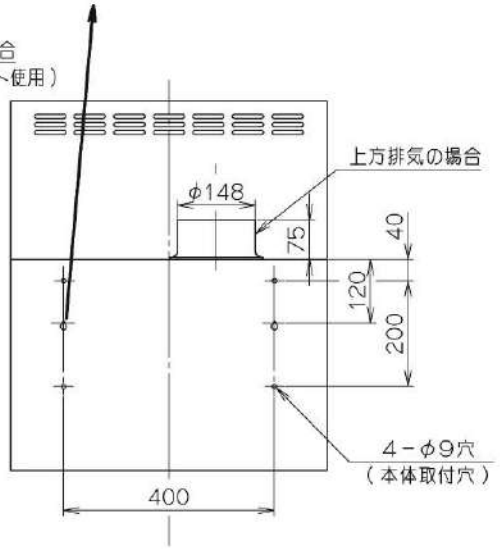

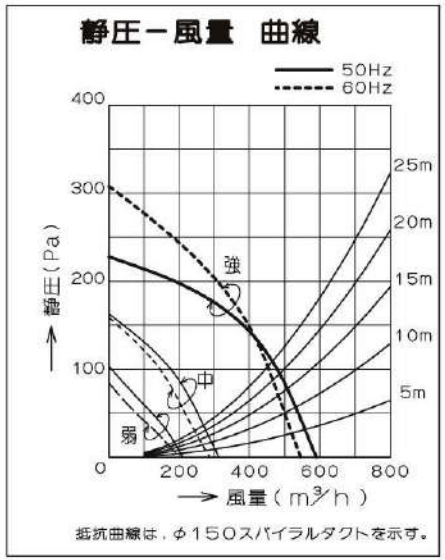

特性表

型名	定格電圧（V）	ノッチ	定格周波数（Hz）	消費電力（W）	風量（m³/h） 0 Pa	風量（m³/h） 100 Pa	騒音（dB）	製品質量（kg）
ZRS60NAY20FSZ ZRS75NAY20FSZ ZRS90NAY20FSZ	100	強	50	101	590	480	42	13 14 15
			60	111	550	450	40	
		中	50	45	315	—	29	
			60	45	290	—	27	
		弱	50	28	200	—	22	
			60	28	180	—	22	

電動機形式	4極コンデンサー誘導電動機	絶縁抵抗	10MΩ以上（500Vメガー）	耐電圧	AC1000V 1分間	絶縁区分	E種

風量値はJIS C9603 チャンバー法による

		品名	色調
896	900	ZRS90NAY20FSZ	シルバーメタリック（SメタリックC）
746	750	ZRS75NAY20FSZ	シルバーメタリック（SメタリックC）
596	600	ZRS60NAY20FSZ	シルバーメタリック（SメタリックC）

B寸法（前板寸法）	A寸法（本体寸法）					
		機番	ZRS(60/75/90)NAY20FSZ	尺度	1：10	／ ／
				日付	2020/9/25	／ ／
		名称	深型レンジフード（シロッコファン）			

クリナップ株式会社