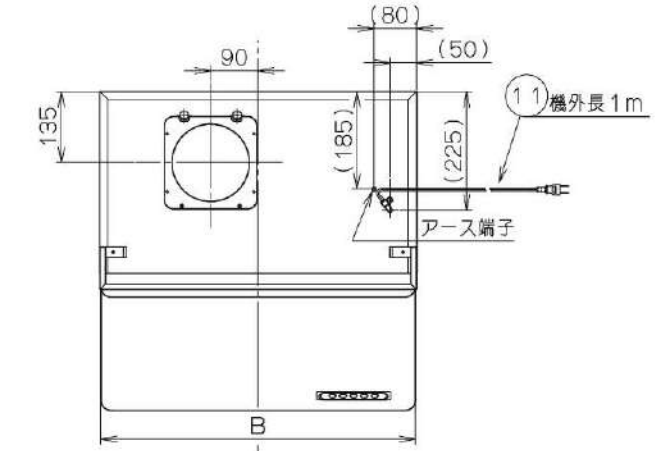

付属品

木ねじ（φ4.5x45）---2本
座付ねじ（φ5.1x45）--4本
ソフトテープ ------1本

主要部品一覧表

品番	部品名	材質	表面処理	色調
1	本体	カラー鋼板		表題欄による
2	前板	カラー鋼板		表題欄による
3	ケーシング	亜鉛めっき鋼板		
4	モーター	4極コンデンサー誘導電動機E種		
5	ファン	亜鉛めっき鋼板（シロッコファン）		
6	スイッチ	押しボタン式（切，弱，中，強，照明）		
7	フィルター	鋼板製スロットフィルタ1層（ファンシークリーン仕上：ブラック）		
8	排気口	亜鉛めっき鋼板	逆風防止シャッター付	※付属品
9	L形ダクト	亜鉛めっき鋼板		※別売品
10	幕板	カラー鋼板		表題欄による
11	電源コード	プラグ付ビニル平形コード0.75mm² 2心 2極差込プラグ		
12	照明装置	S型ミニ電球 1ケ付 （定格100V 40W 口金：E17）		

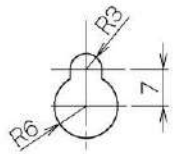

だるま穴詳細
（本体取付穴：S=1/1）

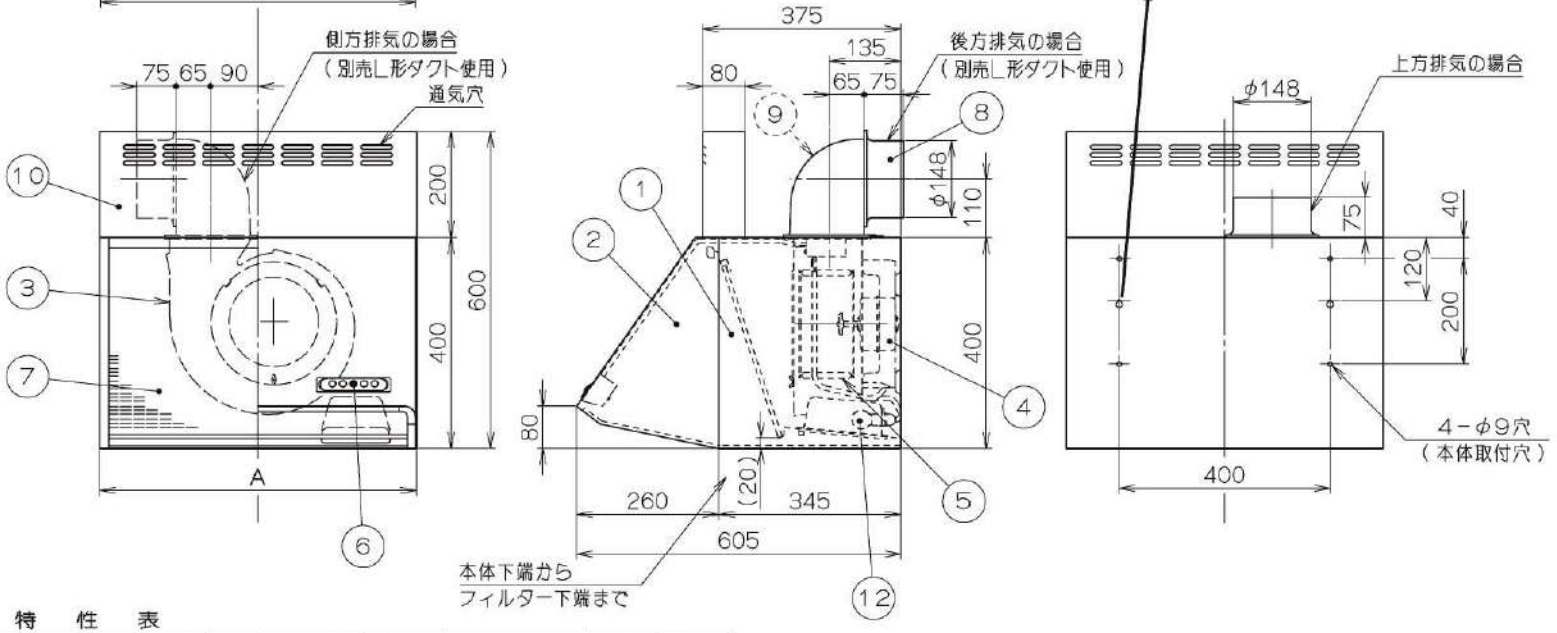

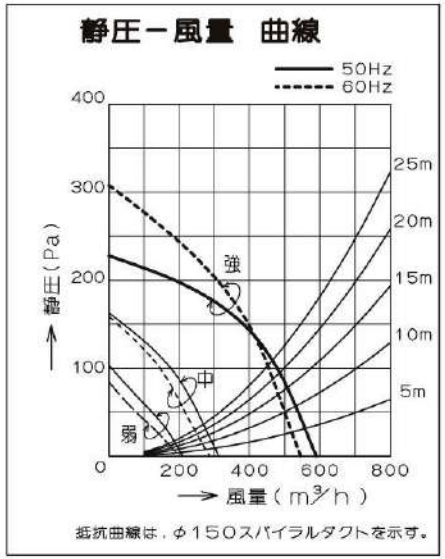

特性表

型名	定格電圧 (V)	ノッチ	定格周波数 (Hz)	消費電力 (W)	風量 (m³/h) 0 Pa	風量 (m³/h) 100 Pa	騒音 (dB)	製品質量 (kg)
ZRS60NAX20FSZ ZRS75NAX20FSZ ZRS90NAX20FSZ	100	強	50	101	590	480	42	13 14 15
			60	111	550	450	40	
		中	50	45	315	—	29	
			60	45	290	—	27	
		弱	50	28	200	—	22	
			60	28	180	—	22	

電動機形式	4極コンデンサー誘導電動機	絶縁抵抗	10MΩ以上（500Vメガー）	耐電圧	AC1000V 1分間	絶縁区分	E種

風量値はJIS C9603 チャンバー法による

		品名	色調
896	900	ZRS90NAX20FSZ	シルバーメタリック（SメタリックC）
746	750	ZRS75NAX20FSZ	シルバーメタリック（SメタリックC）
596	600	ZRS60NAX20FSZ	シルバーメタリック（SメタリックC）

B寸法	A寸法					
(前板寸法)	(本体寸法)	機番	ZRS(60/75/90)NAX20FSZ	尺度	1：10	／ ／
				日付	2020/9/25	／ ／
		名称	深型レンジフード(シロッコファン)			

クリナップ株式会社