結線図

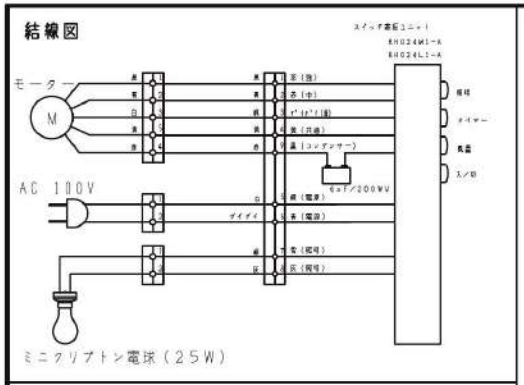

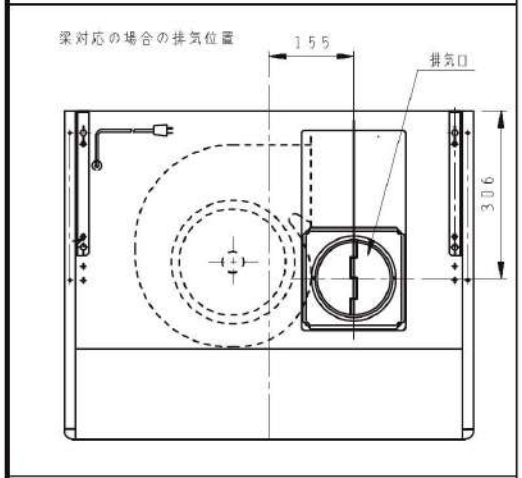

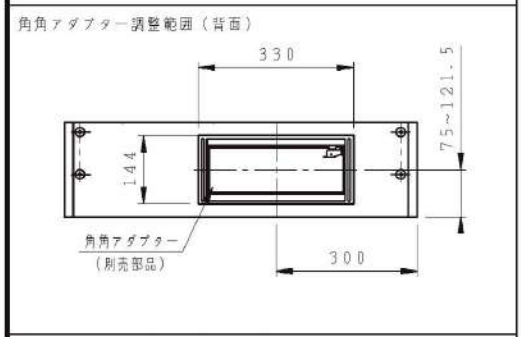

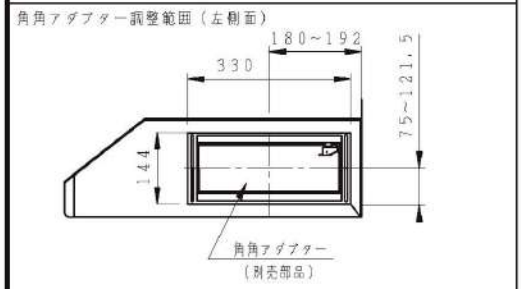

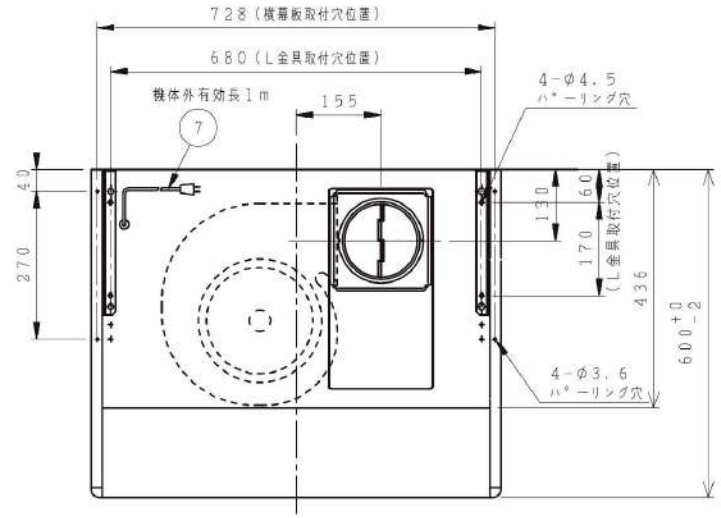

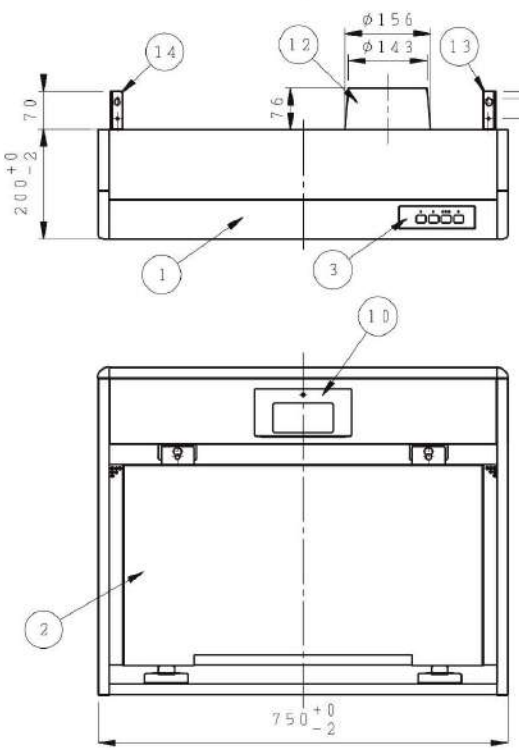

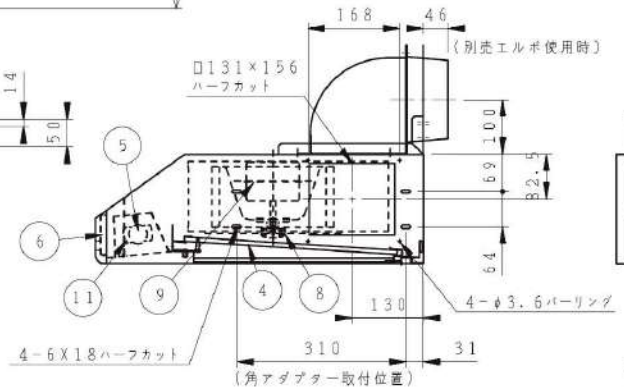

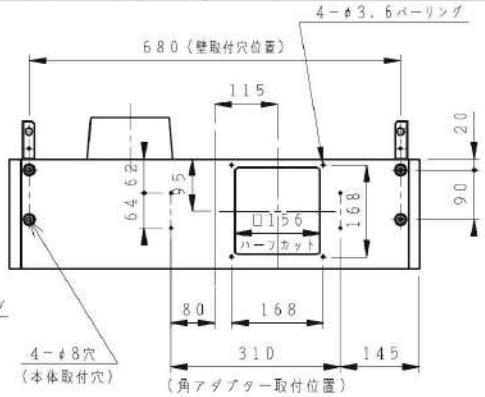

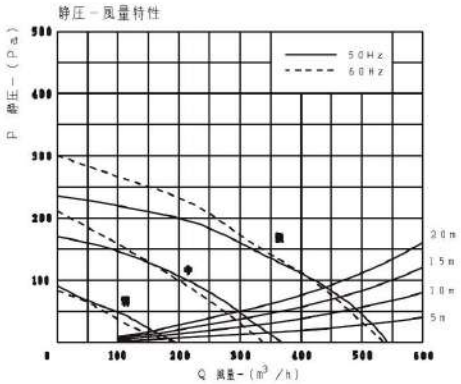

符号	名称	材質	個数	処理	図面番号	備考
18	ふさぎ板	SECC	1	粉体塗装		同梱部品
17	施工説明書	――	1	――		同梱部品
16	取扱説明書	――	1	――		同梱部品
15	付属ねじ組	――	1	――		同梱部品
14	L金具（左）	SGCC	1	脱脂		同梱部品
13	L金具（右）	SGCC	1	脱脂		同梱部品
12	排気口組（シャッター付）	完成品	1	脱脂		同梱部品
11	磁器ソケット	――	1	――	市販品	
10	ランプカバー	SECC	1	粉体塗装		指定色
9	モーター	完成品	1	――		
8	シロッコファンユニット	完成品	1	――		
7	電源コード	完成品	1	有効長 1m以上	市販品	
6	基板スイッチ	完成品	1	――		
5	ミニクリプトン電球	――	1	100V 25W	市販品	
4	グリスフィルター	アルミ	1	はつ油塗装		指定色
3	銘板	ポリカーボネート	1	――		
2	整流板溶接組	SECC	1	はつ油塗装		指定色
1	本体溶接組	SECC	1	粉体塗装		指定色

付属品

- なべタッピングねじ 4.5X45－4本
- なべタッピングねじ 4X25－4本
- トラスタップタイトねじ 4X10－4本
- トラスタッピングねじ 5X10－4本
- ブッシュ 4ケ
- 平座金 4ケ
- 六角ナット 4ケ

特性表

	単相100V					
	50Hz			60Hz		
	強	中	弱	強	中	弱
消費電力（W）	101	79	48	102	75	42
風量（m³/h）	542	368	191	530	337	177
騒音（dB）	47	40	32	46	39	31

機番	RH-75HCSR	尺度	1:10
			2004/ 2/10
名称	平型レンジフード		

クリナップ株式会社